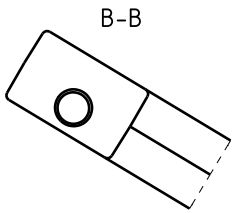

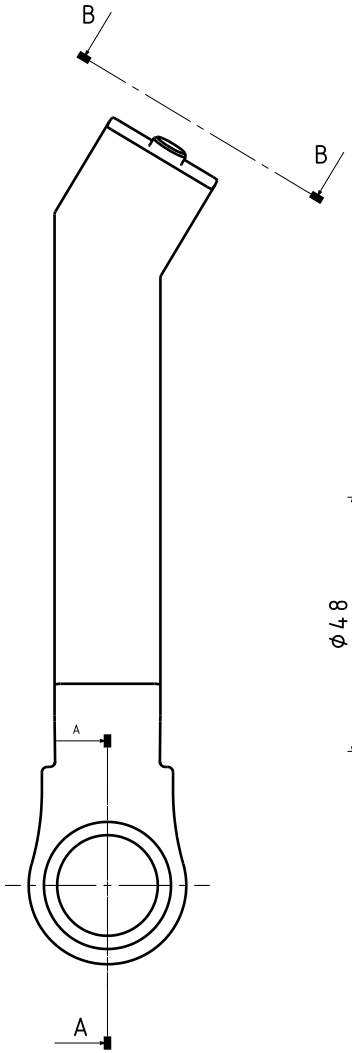

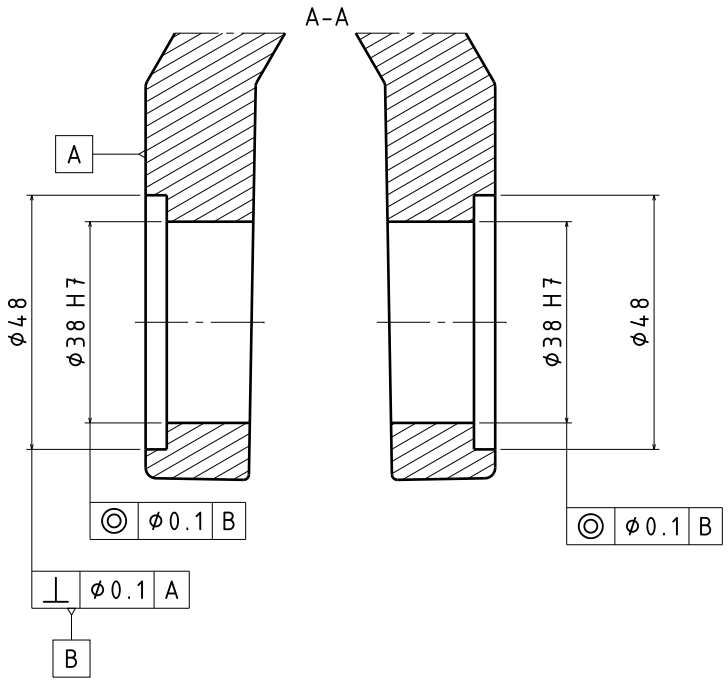

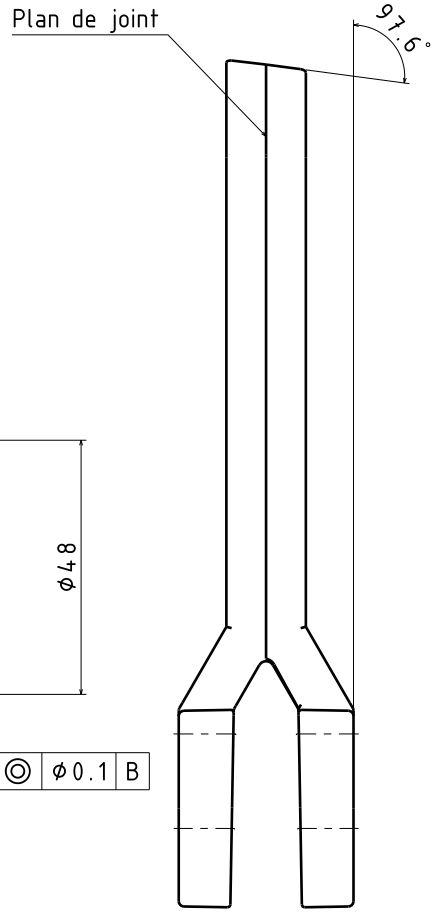

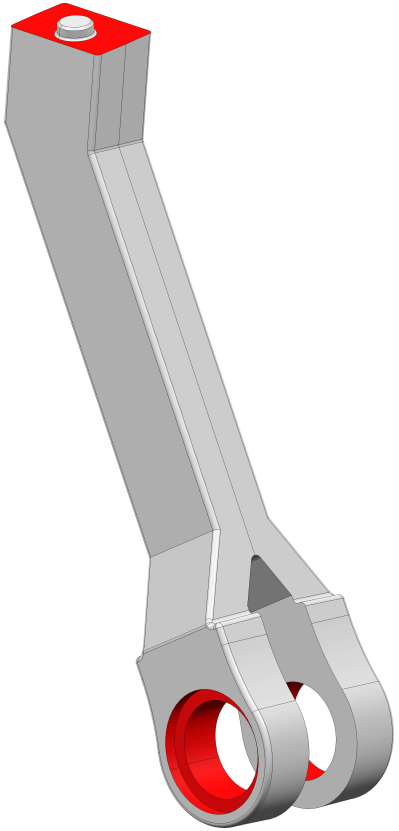

Nota moulage :

- Les dépouilles présentes sur la pièces sont indicatives
- Les surfaces en rouges sont les surfaces reprises en usinage après moulage

DESIGNED BY: HP	Jambe fixe droite		
DATE: 09/11/2022			
CHECKED BY: HP			
DATE: 10/11/2022			
SIZE: A1	AVATAR		
SCALE: 1:1	WEIGHT (kg): 3.103	DRAWING NUMBER: 1000180	SHEET: 1/1

This drawing is our property, it can't be reproduced or communicated without our written agreement