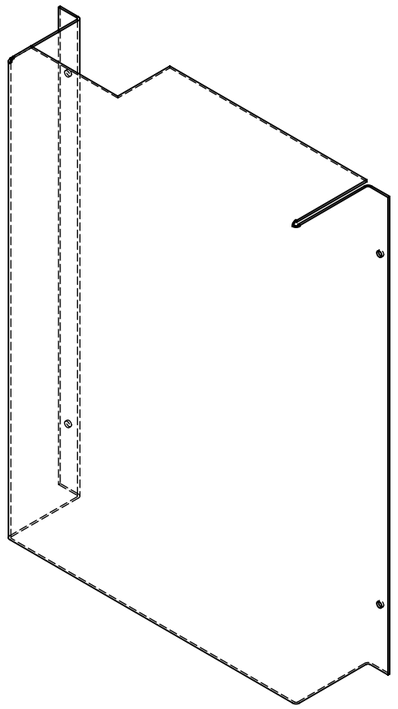

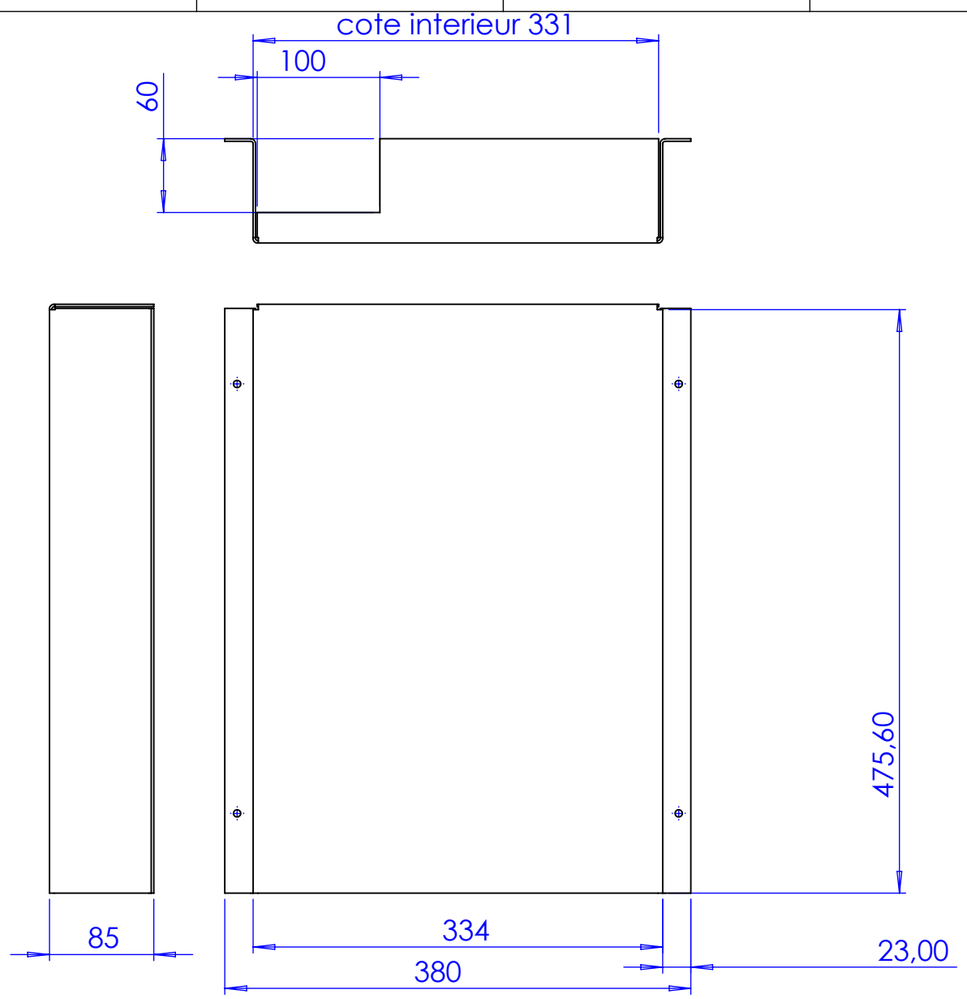

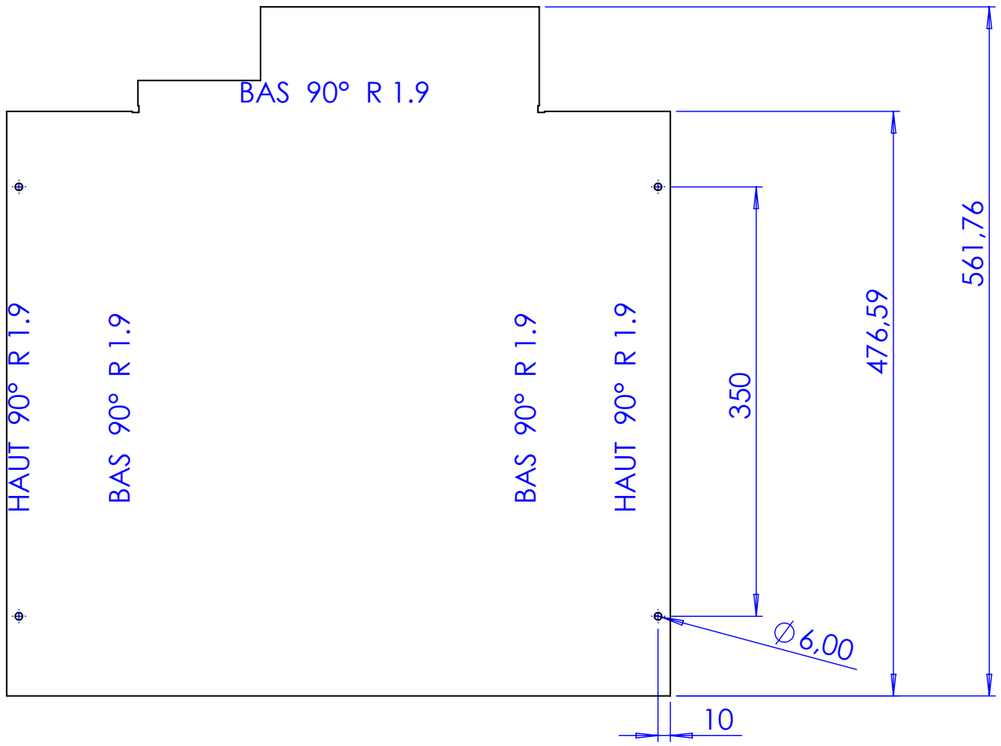

TOLERANCES GENERALES SAUF INDICATIONS CONTRAIRE					Dess par: LN
TOLERANCES USINAGE : ±0.2mm	◎	0.1	//	IT7	Verif par:
TOLERANCES MECANO SOUDURE : ±1mm	⌖	IT10	≡	IT8	
ETAT DE SURFACE : Ra25	⊥	0.3mm/m	∠	0.2mm/m	ECHELLE: 1:5
CLIENT:	AFFAIRE:				DATE: 15/11/2022
					MASSE (Kg):

GROUPE Constructeur/Intégrateur
EURO-DIRECT Engineering
www.euro-direct.net
Zac des Hauts de Margny
190 rue René Caudron
60280 Margny les Compiègne
Tel: 03 44 44 82 82
Mail: info@euro-direct.net

ENSEMBLE:

CODE SAGE:

Ind. 1

SOUS ENSEMBLE:

N°: Boitier

Page: 1 / 1

DESIGNATION: Explications

Ce document est la propriété exclusive de EURO-DIRECT. Toute utilisation quelque soit sa forme est formellement interdite sans autorisation écrite .

Produit d'éducation SOLIDWORKS – A titre éducatif uniquement.

ISO-A3H