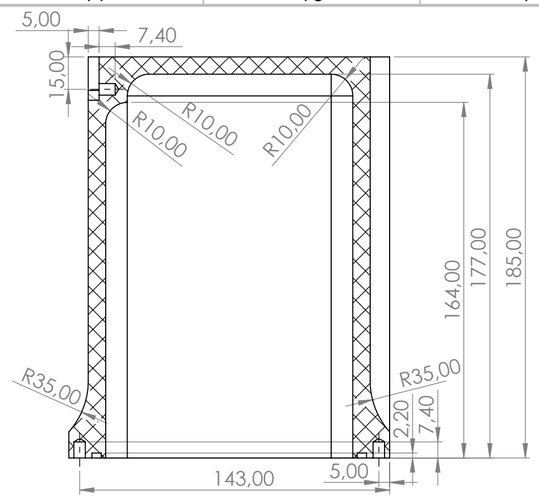

COUPE A-A

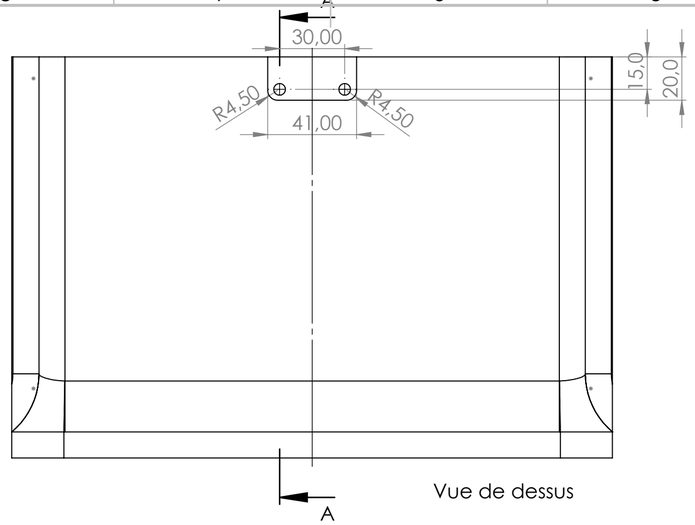

Vue de dessus

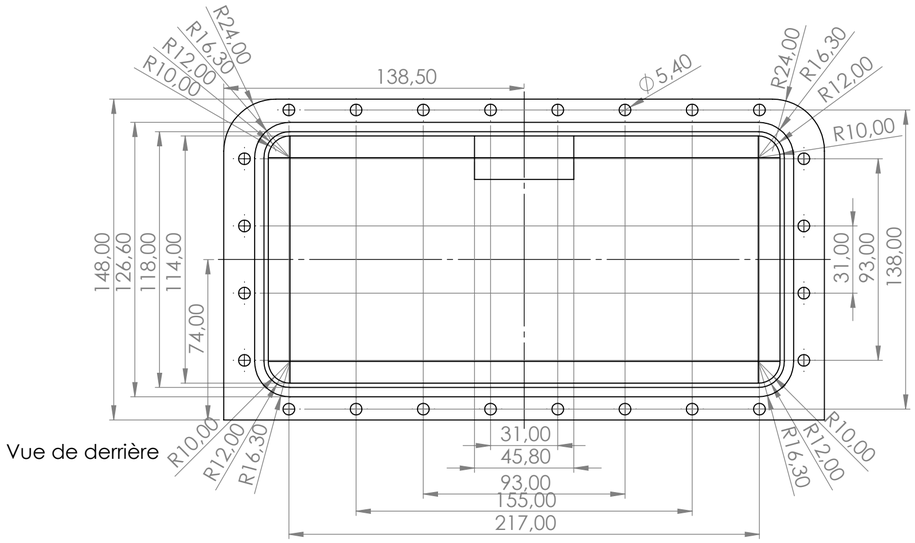

Vue de derrière

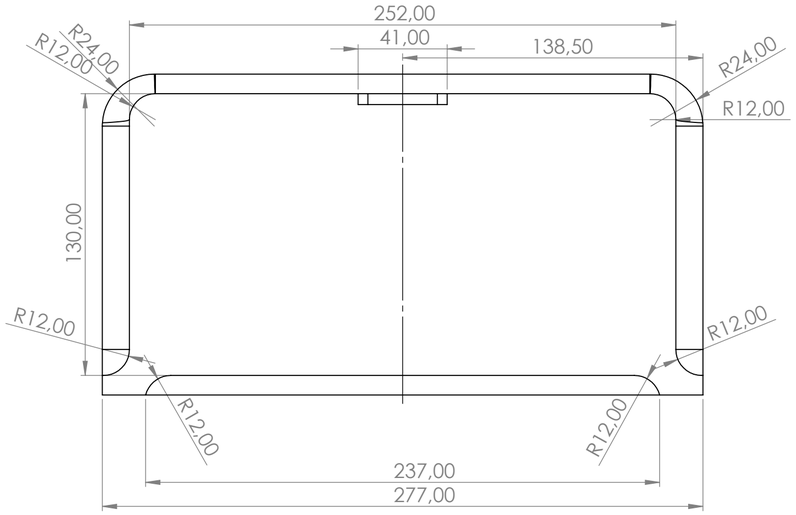

Vue de face

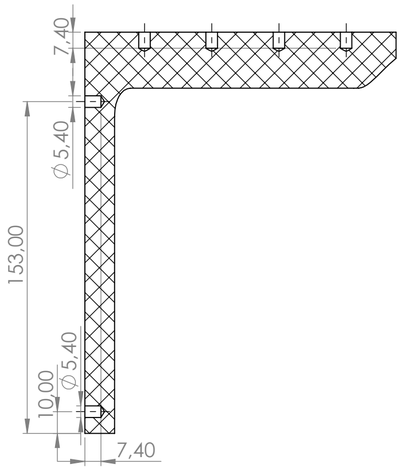

COUPE C-C

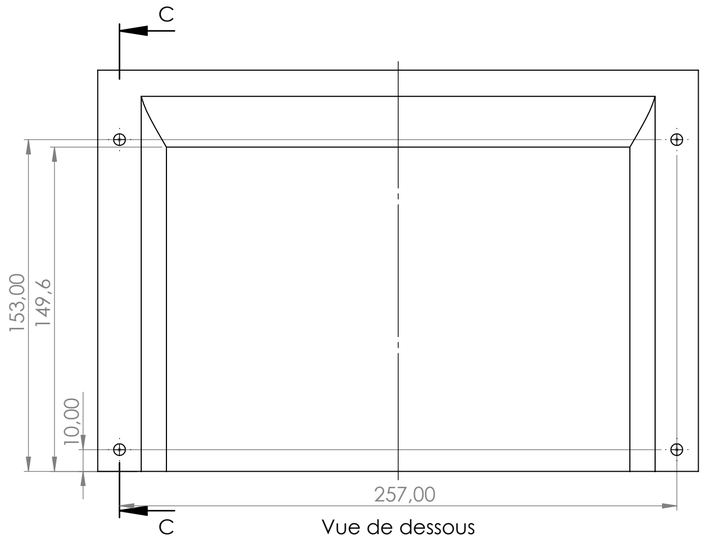

Vue de dessous

SAUF INDICATION CONTRAIRE: LES COTES SONT EN MILLIMETRES ETAT DE SURFACE: TOLERANCES: LINEAIRES: ANGULAIRES:	FINITION:			CASSER LES ANGLES VIFS	NE PAS CHANGER L'ECHELLE	REVISION	
	NOM	SIGNATURE	DATE				
AUTEUR	D.Heinry		18/05/2022				
VERIF.							
APPR.							
FAB.							
QUAL.				MATERIAU: POM C			
				MASSE:			

TITRE:

No. DE PLAN: Boitier IP68

A2

ECHELLE:1:2

FEUILLE 1 SUR 1