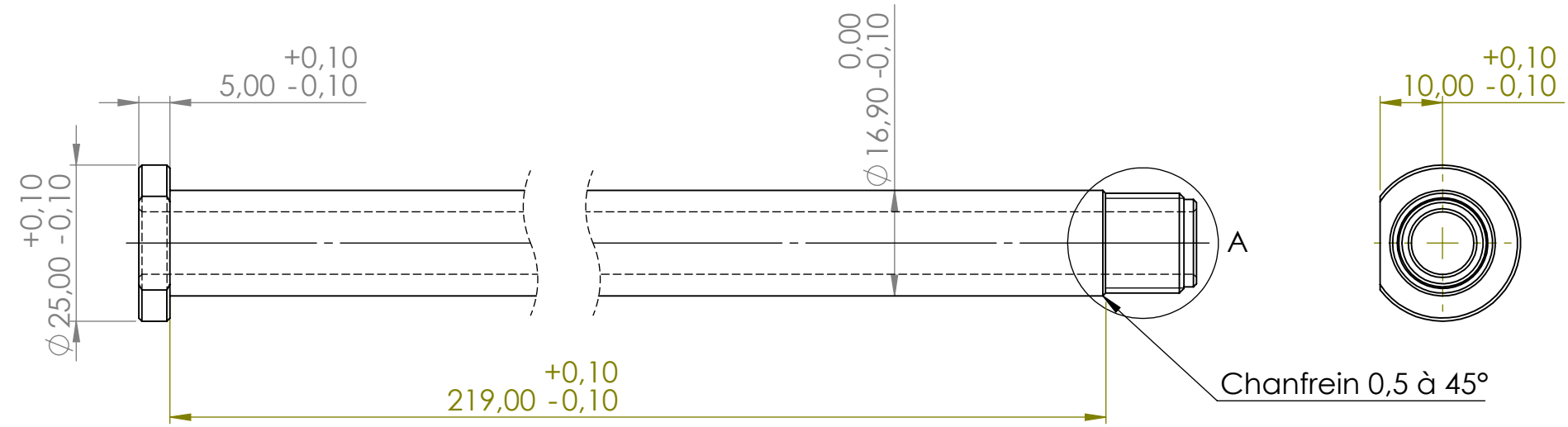

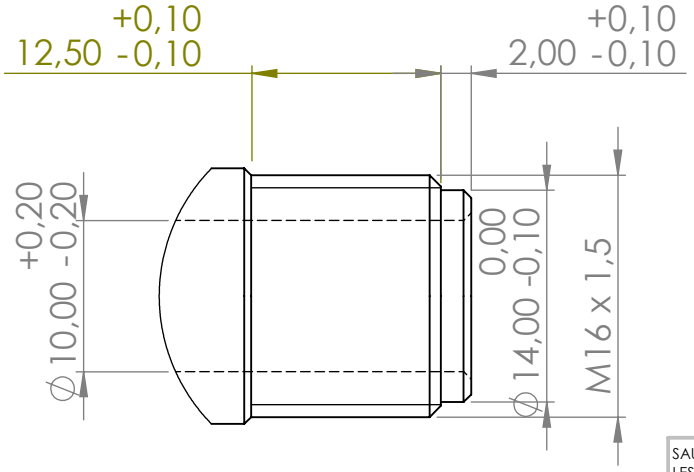

DÉTAIL A
ECHELLE 2 : 1

SAUF INDICATION CONTRAIRE: LES COTES SONT EN MILLIMETRES ETAT DE SURFACE: TOLERANCES: LINEAIRES: ANGULAIRES:		FINITION:			CASSER LES ANGLES VIFS	NE PAS CHANGER L'ECHELLE	REVISION
	NOM	SIGNATURE	DATE			TITRE:	
AUTEUR	GONNET Vivien						
VERIF.							
APPR.							
FAB.							
QUAL.				MATERIAU:		No. DE PLAN Axe 1	A4
				MASSE:		ECHELLE:1:2	FEUILLE 1 SUR 1