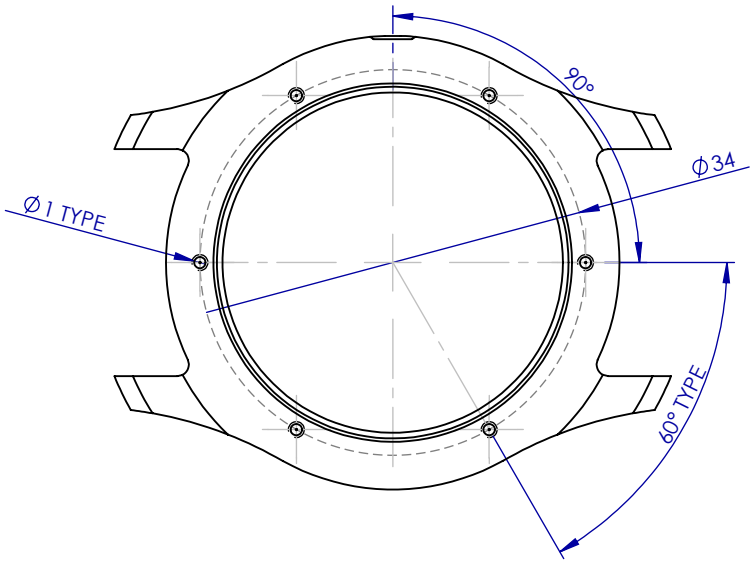

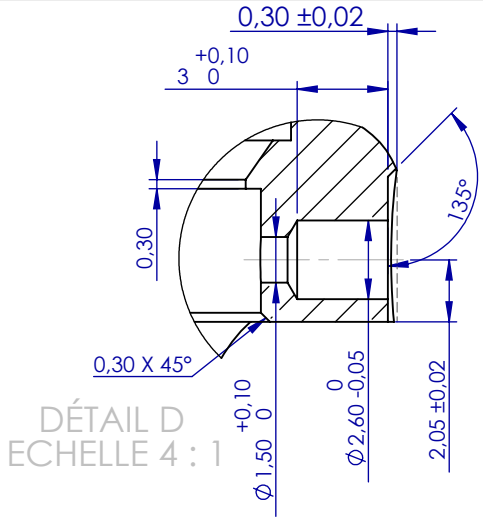

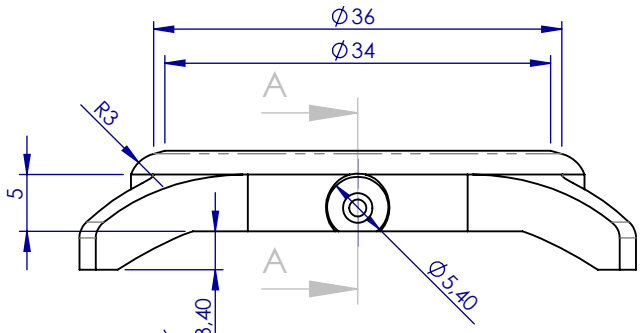

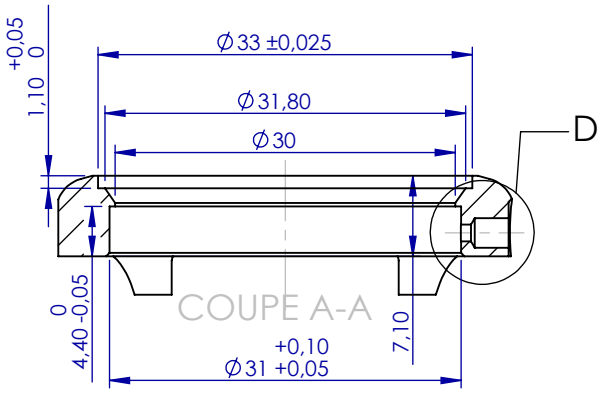

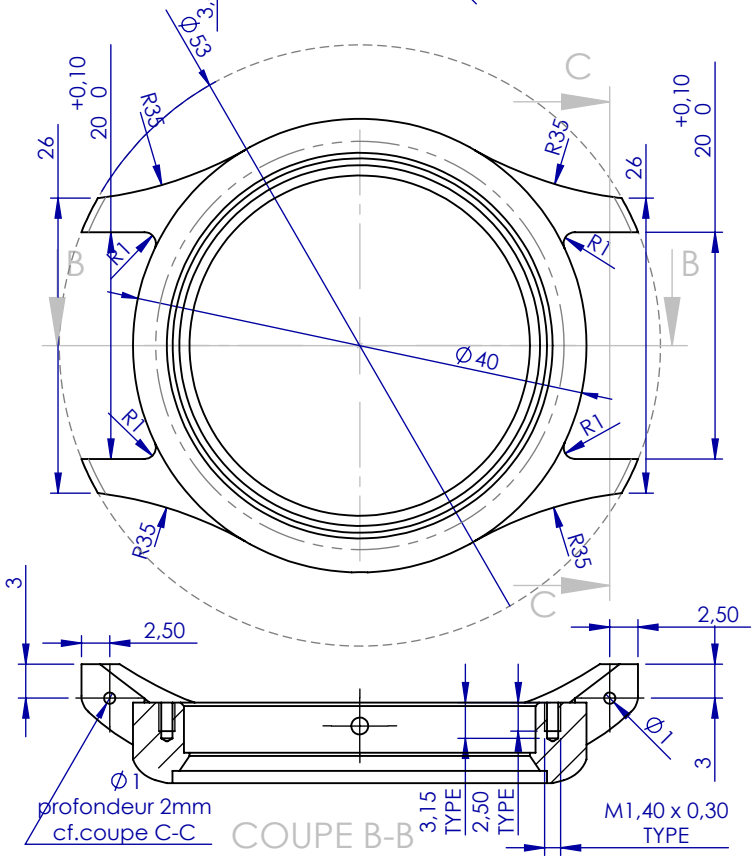

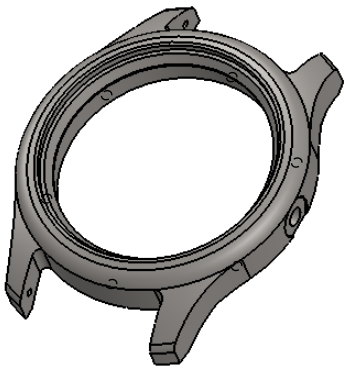

Référence	Indice	TITRE:	MATERIAU:	A4
B200-CAR-x	01	Boitier 200 - Carrure	Acier inoxydable 316L	
			Traitement: NA	ECHELLE: 3:2
Dessiné par: BR	Date: 21/03/2022	FEUILLE 1 SUR 1	Finition: Electroplissage	CASSER LES ANGLES VIFS

Révisions					
		Date		Description	
		Date		Description	
	01	Date	21/03/2022	Description	Modification hauteur des cornes
	00	Date	08/03/2022	Description	Création

SAUF INDICATION CONTRAIRE:
LES COTES SONT EN MILLIMETRES
ETAT DE SURFACE:
TOLERANCES:
LINEAIRES: ± 0,1
ANGULAIRES: ± 1°