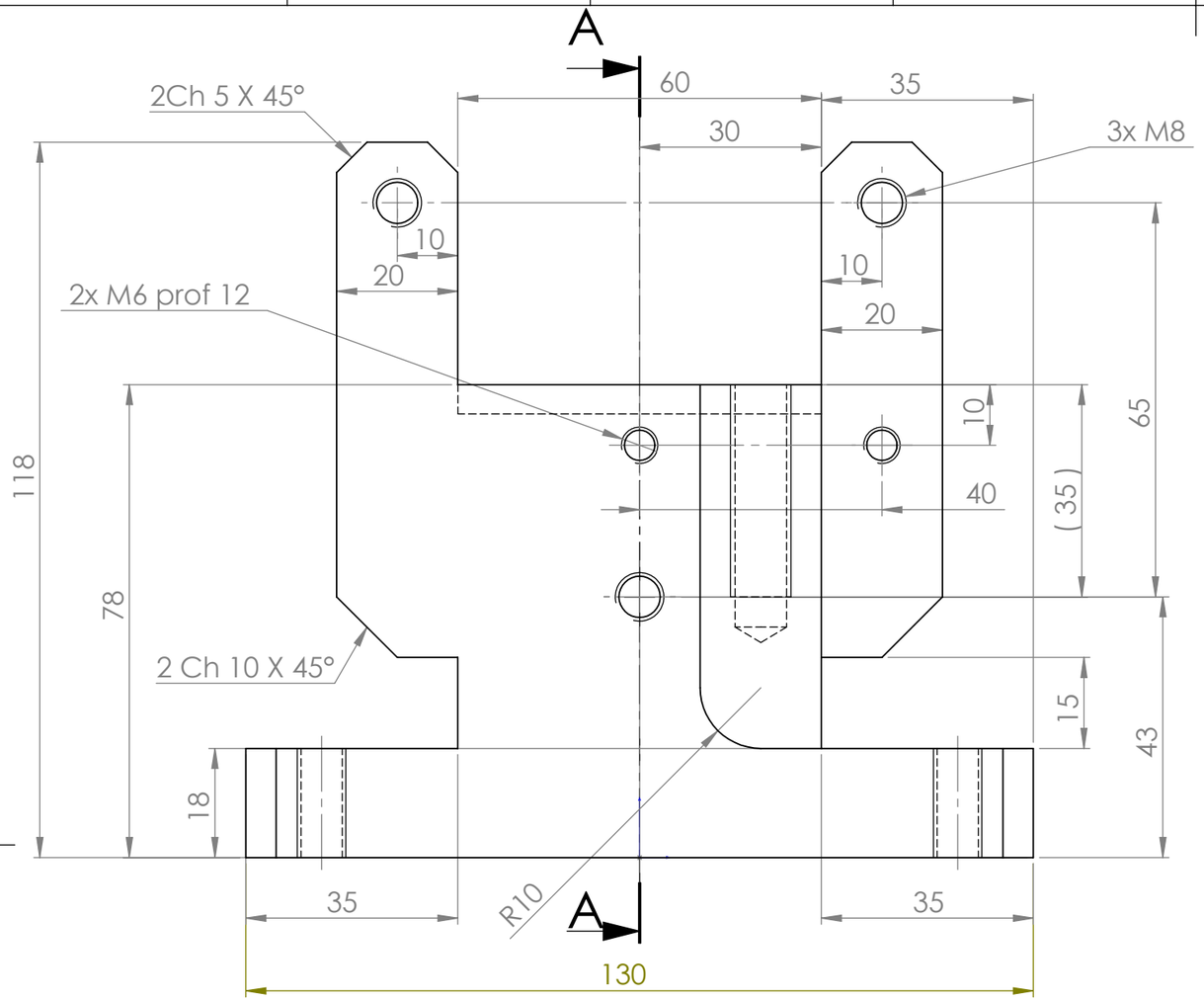

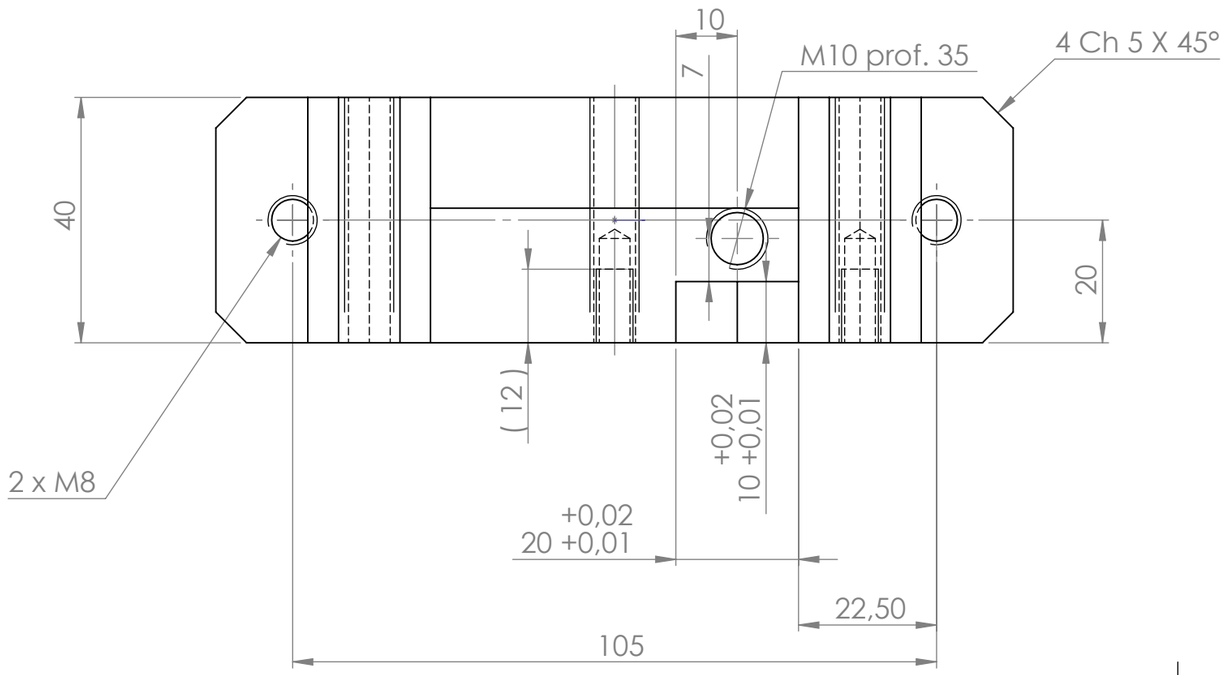

COUPE A-A
ECHELLE 1 : 1

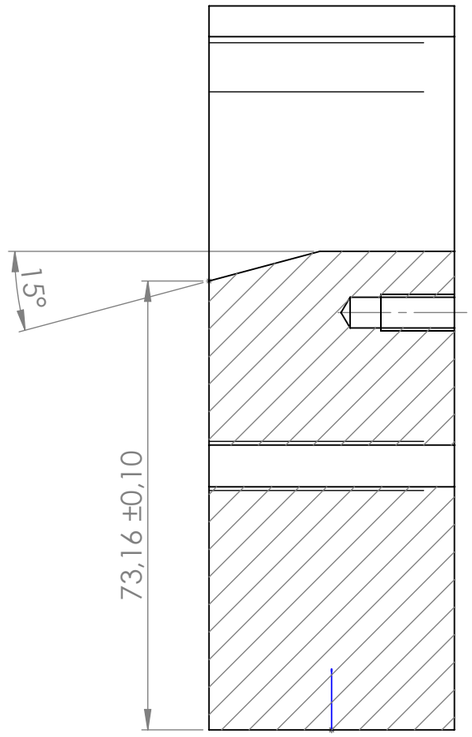

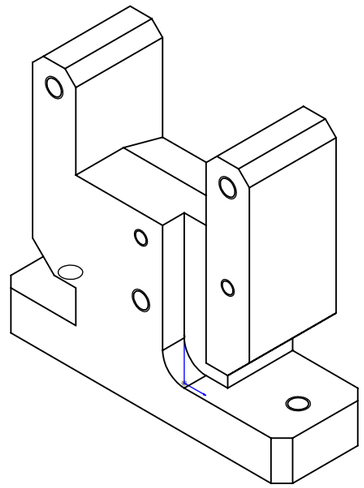

MATIERE : C45	DESSINE PAR : atea/ FDS	DATE : 06/2022	VERIFIE PAR : atea/ XX	DATE : xx/xx
PROTECTION : BRUNISSAGE /	FORMAT : A3	ECHELLE : 1:1	TOLERANCE GEOMETRIQUE : Casser les angles vif par un chanfrein de 0.2 à 0.5 x45° // ⊥ ◎ + - 0.1/100	
TRAITEMENT : / /	TOLERANCES GENERALES : ISO 2768-mK	ETAT DE SURFACE GENE. :		
atea 441, rue Marguerite Perey Espace Villa Parc Bâtiment 10 77127 LIEUSAINT Tél: 01 64 43 56 85	DESIGNATION : SUPPORT / /			MASSE :
	NUMERO DE PLAN : TEY200013-13		INDICE : A	PLANCHE : 1/1

CE DESSIN EST LA PROPRIETE DE atea, ET NE PEUT ÊTRE REPRODUIT OU COMMUNIQUE SANS SON AUTORISATION