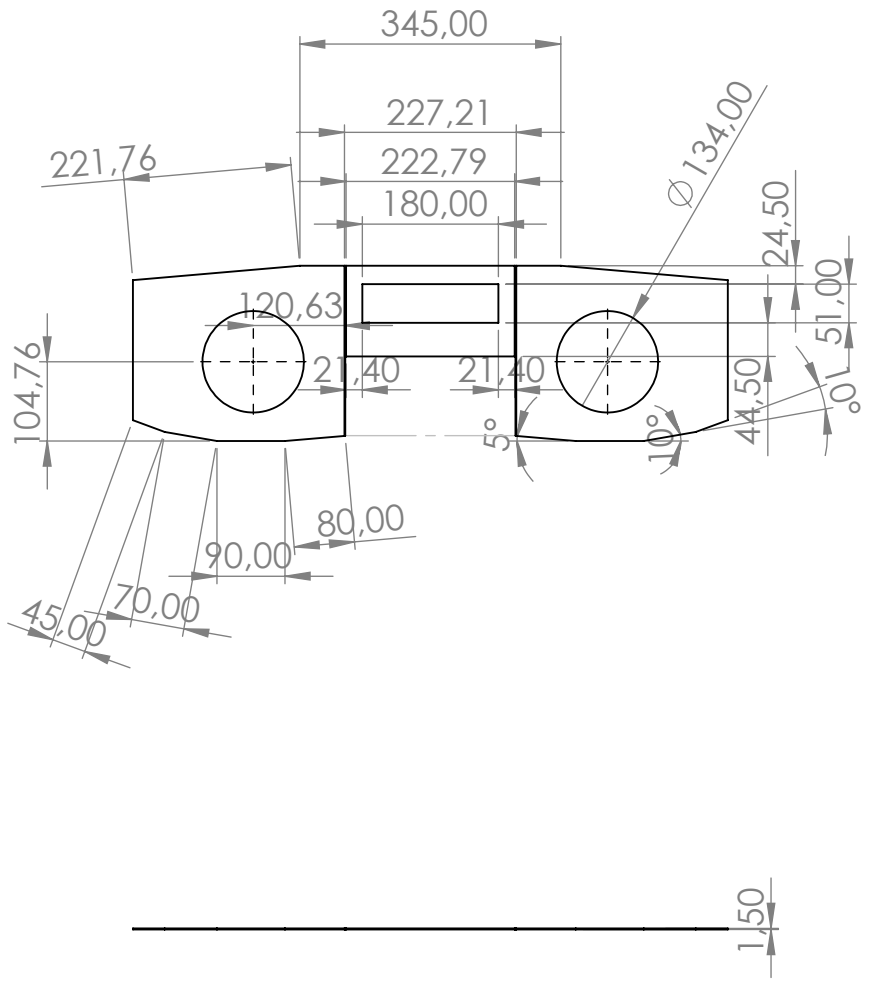

SAUF INDICATION CONTRAIRE: LES COTES SONT EN MILLIMETRES ETAT DE SURFACE: TOLERANCES: LINEAIRES: ANGULAIRES:	FINITION:			CASSER LES ANGLES VIFS	NE PAS CHANGER L'ECHELLE	REVISION	
	NOM	SIGNATURE	DATE		TITRE: Angle pliage 85°		
AUTEUR							
VERIF.							
APPR.							
FAB.							
QUAL.				MATERIAU:	No. DE PLAN tole_console_plat		A4
				MASSE:	ECHELLE:1:10	FEUILLE 1 SUR 1	