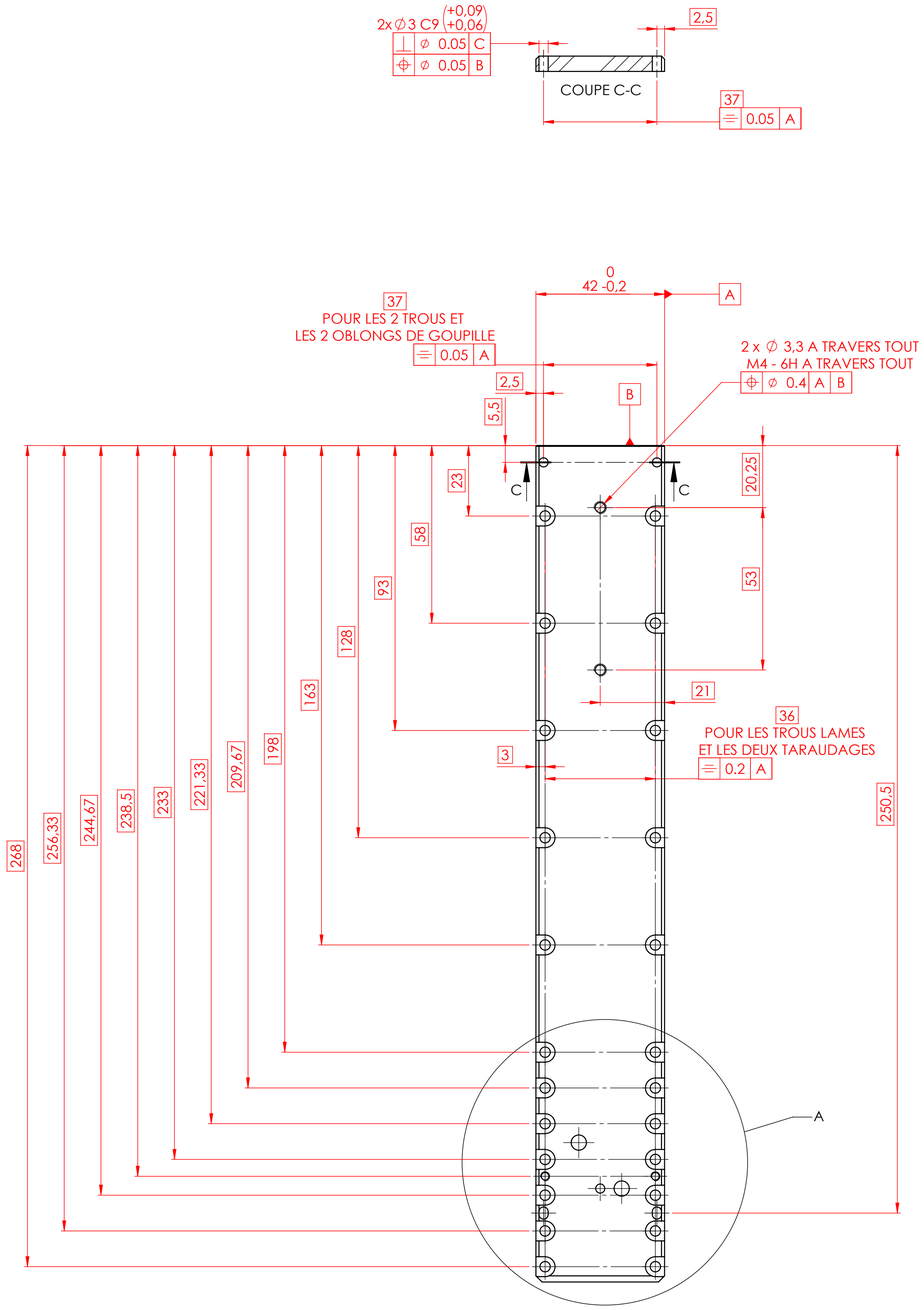

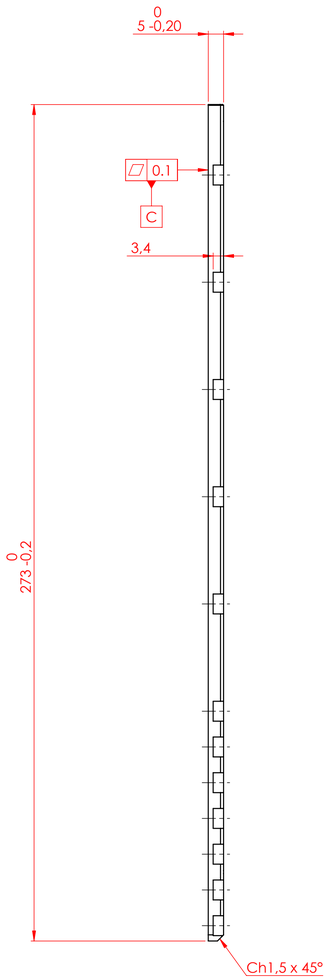

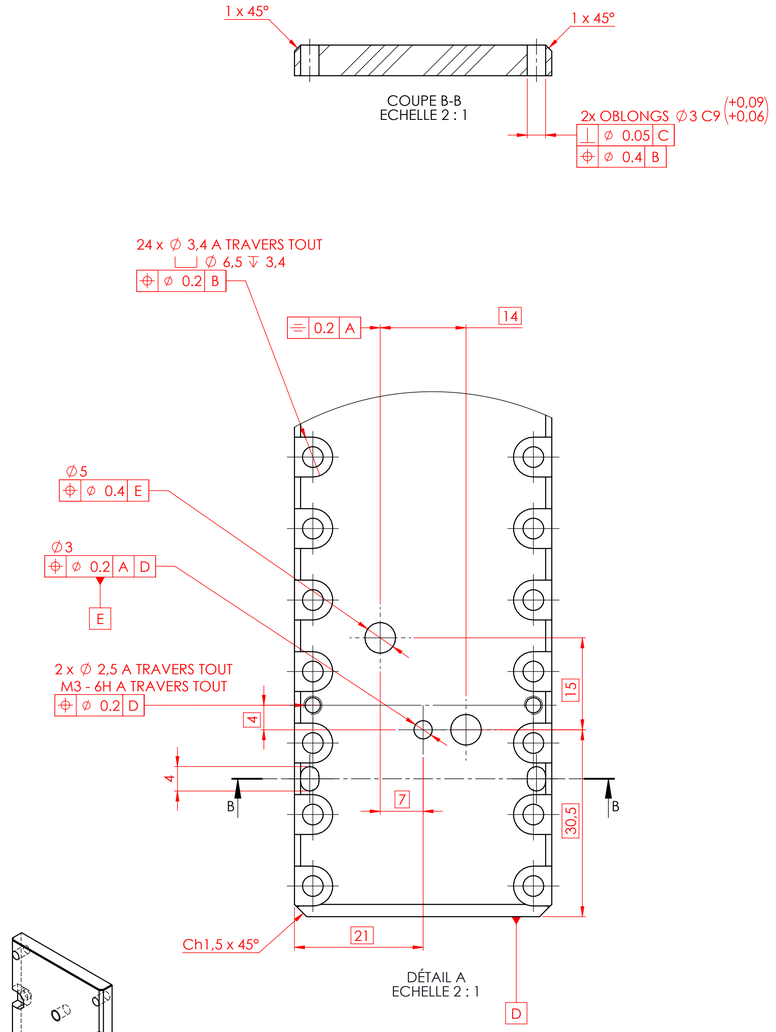

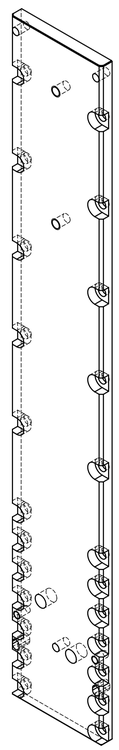

EBAVURER LES ARETES ET LES ANGLES : AUCUNE ARETE COUPANTE NI ANGLE VIF

BON POUR FABRICATION SERIE

IND	DATE	DESCRIPTION	DESSINE PAR	VALIDE PAR

OPUS TECHNOLOGIES

CRITICITE	DESSINE		VALIDE	
B	PAR	LE	PAR	LE
PIECE D'USURE: OUI	STD	20/12/2021		

TOLERANCE GENERALE

MECANO-SOUDURE ET TOLERIE
NORME:ISO 13920 BF
a = 0,7 e mini
a = 3 mini

USINAGE
NORME:ISO 2768 mK
Ra 3.2 MAX

MATIERE (ou voir tableau de débits): 1.4307 (304L)
MASSE: 0.42 Kg
REVETEMENT (Si peinture: 1 couche antirouille avant peinture)
TRAITEMENT

PLAT TUBE EXT.
FAUTEUIL GUS

ECHELLE	FORMAT		INDICE	FOLIO
1:1	A1	GUS-P1302	S00	1/1

CE DOCUMENT EST LA PROPRIETE D'OPUS TECHNOLOGIES :
IL NE PEUT ETRE COMMUNIQUE A DES TIERS ET/OU REPRODUIT
SANS AUTORISATION ECRITE ET SON CONTENU NE PEUT ETRE DIVULGUE
CE PLAN A ETE REALISE EN CAO, TOUTE MODIFICATION NE POURRA ETRE EXECUTEE QU'EN CAO

FICHIER 3D ASSOCIE
GUS-P1302_PLAT TUBE EXT