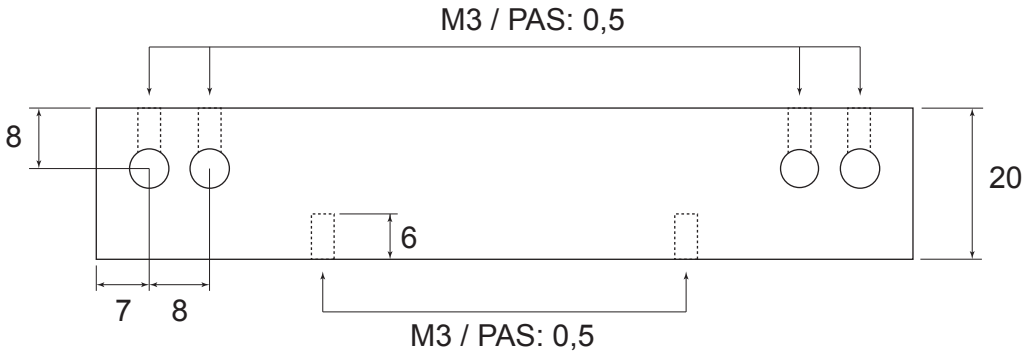
M3 / PAS: 0,5
8
20
6
7
8
M3 / PAS: 0,5

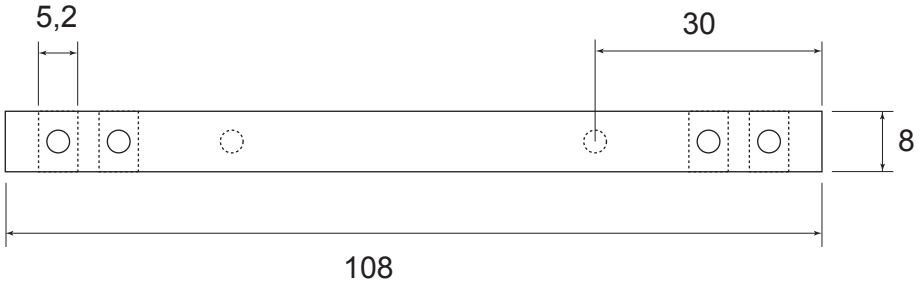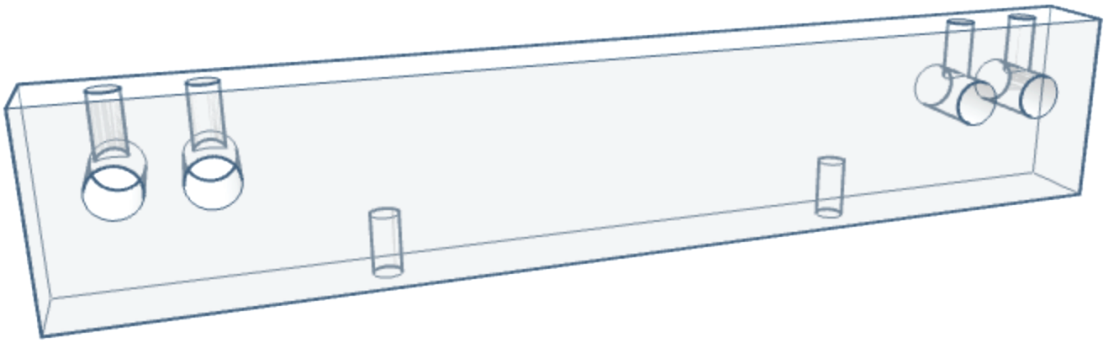
5,2
30
8
108