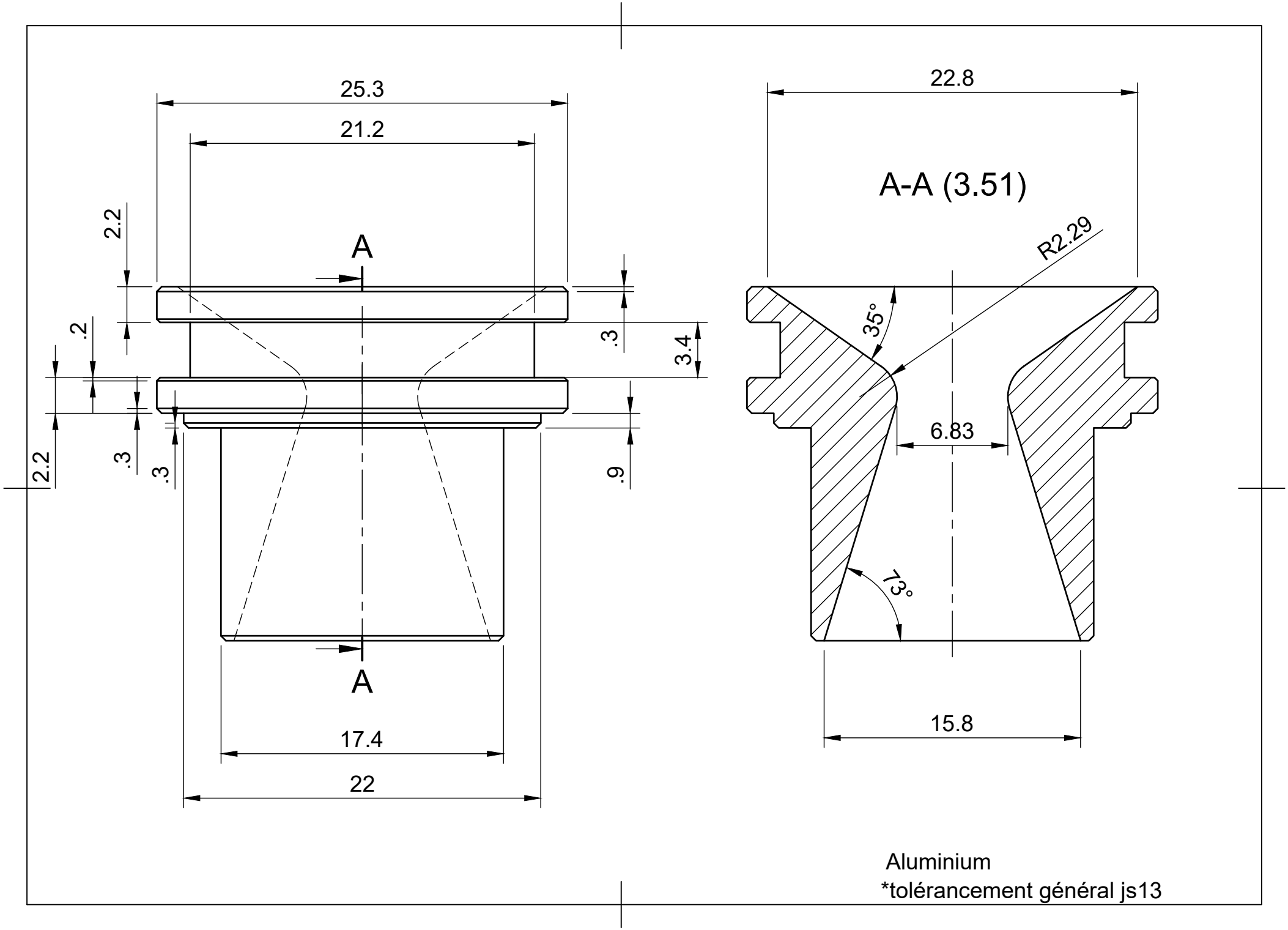
25.3
21.2
2.2
A
.2
.3
3.4
2.2
.3
.3
.9
A
17.4
22
22.8
A-A (3.51)
R2.29
35°
6.83
73°
15.8
Aluminium
*tolérancement général js13