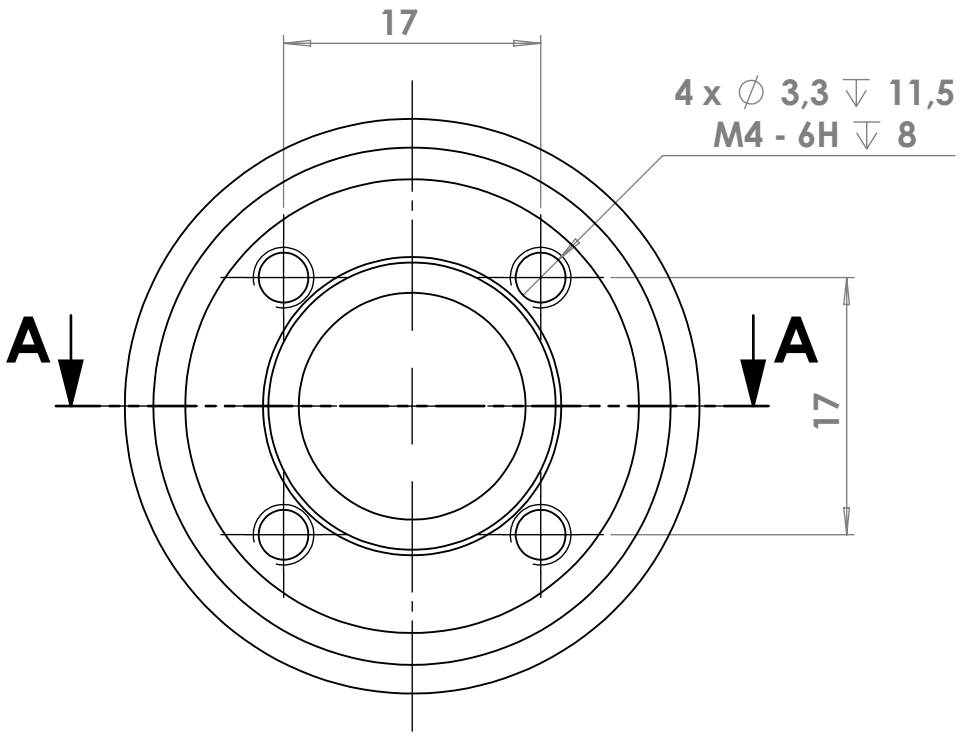

COUPE A-A

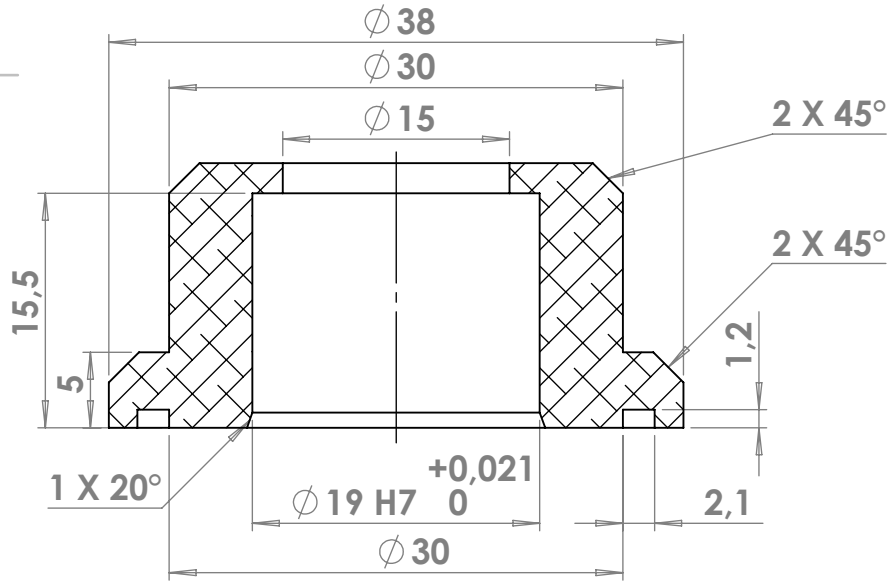

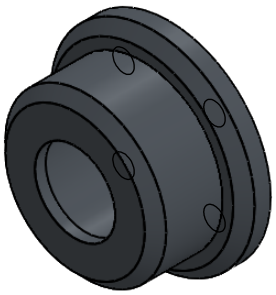

SAUF INDICATION CONTRAIRE: LES COTES SONT EN MILLIMETRES ETAT DE SURFACE: TOLERANCES: LINEAIRES: ANGULAIRES:	FINITION:		CASSER LES ANGLES VIFS	NE PAS CHANGER L'ECHELLE	REVISION	
	NOM	SIGNATURE	DATE	TITRE: Support capteur de pression Rover IP68		
AUTEUR	GSc		21/12/21			
VERIF.						
APPR.						
FAB.						
QUAL.				MATERIAU: Al 5086	No. DE PLAN IP68-ELEC-SUPBARO	A4
				MASSE:	ECHELLE:2:1	FEUILLE 1 SUR 1