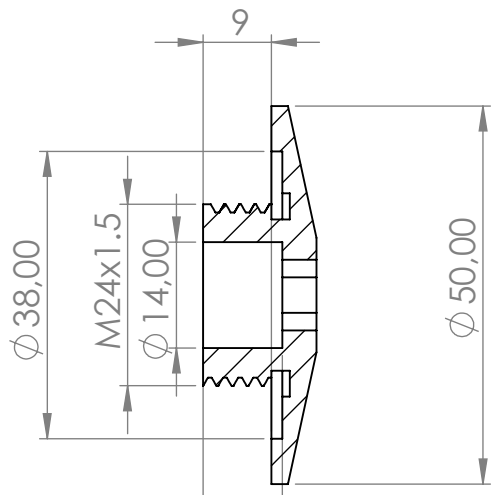

COUPE B-B

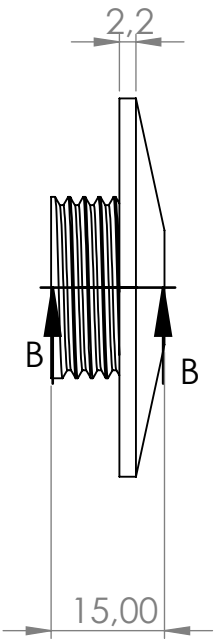

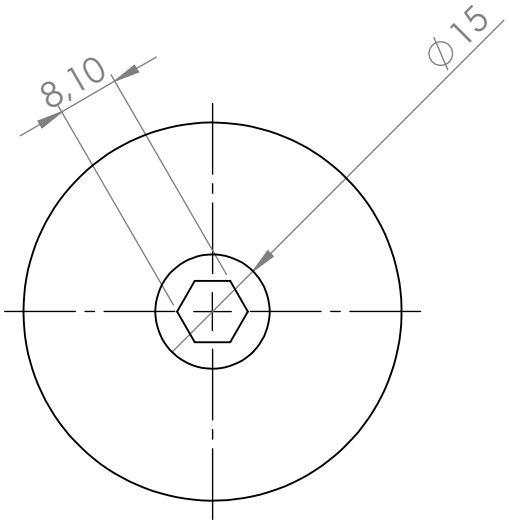

SAUF INDICATION CONTRAIRE: LES COTES SONT EN MILLIMETRES ETAT DE SURFACE: **Ra0.8** TOLERANCES: LINEAIRES: **+/- 0.05** ANGULAIRES:	FINITION:	CASSER LES ANGLES VIFS 1 à 45°	NE PAS CHANGER L'ECHELLE	REVISION	
	NOM	SIGNATURE	DATE	PRO AFFUTAGE Alain BARINET 06 52 69 97 63	
AUTEUR					
VERIF.					
APPR.					
FAB.					
QUAL.				MATERIAU: **XC 42**	No. DE PLAN serre meule A4
				MASSE:	ECHELLE:1:1 FEUILLE 1 SUR 1

Produit d'éducation SOLIDWORKS – A titre éducatif uniquement.