NOTA: DEFAUT DE RACCORDEMENT ACCEPTABLE DE 0 à 0.2mm
NOTE: JOINT DEFECT PERMITTED 0 TO 0.2mm

COUPE B-B
SECTION VIEW B-B
ECH./*SCALE* 3:1

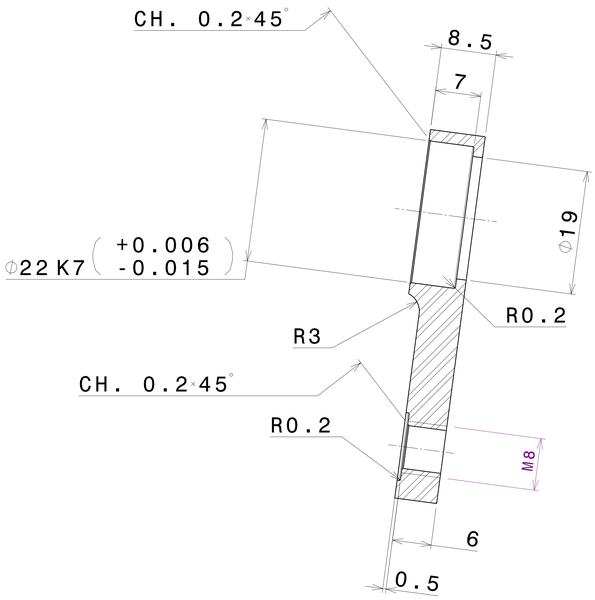

VUE DE FACE
FRONT VIEW
ECH./*SCALE* 3:1

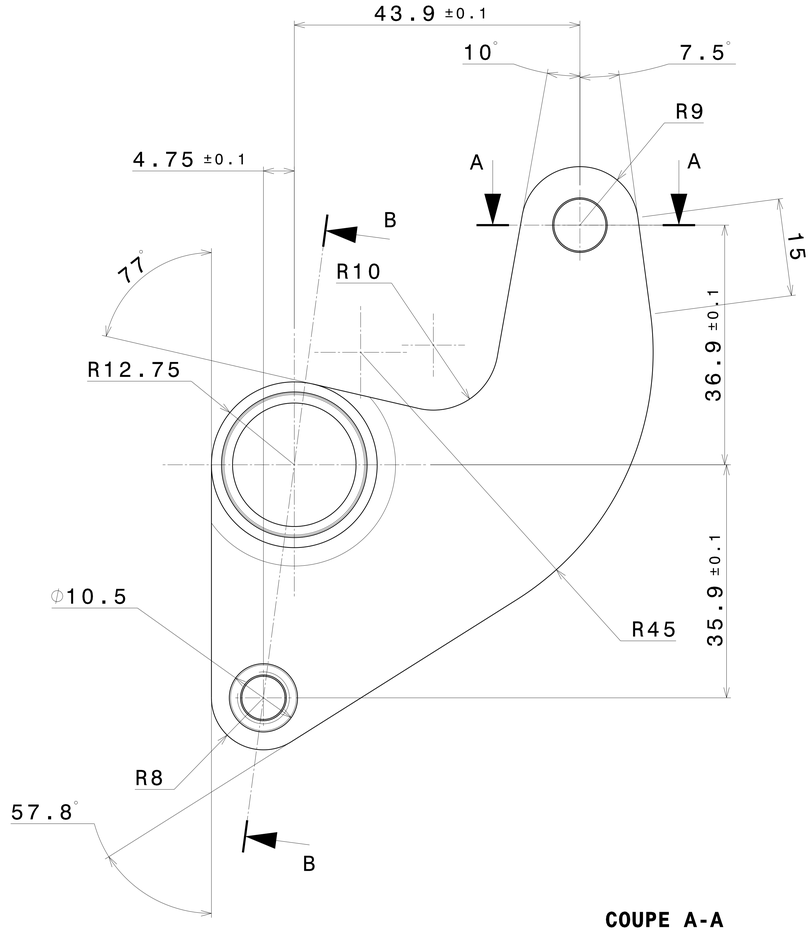

COUPE A-A
SECTION VIEW A-A
ECH./*SCALE* 5:1

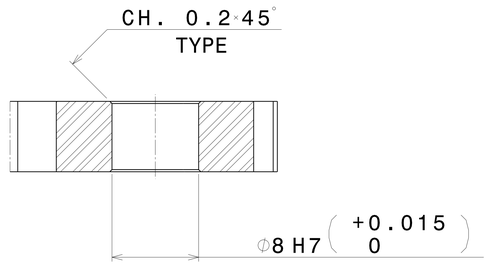

ZONE .../.../...	MATERIAL ALUMINIUM	ECR / ECP / ECO	
SAFETY CLASS		BENUTZUNGSRECHT NACH DROIT D'UTILISATION SELON	
MARK ACC TO	GEN.LIMITS	PROTECTION ACC TO	SURFACE ACC TO
AUTHOR : DATE : 30/11/2021	SIGNATURES : SEE DCN	STATUS :	
TITLE: BASCULEUR GAUCHE			SCALE 1:1
GLACIER CYCLES	TITRE .. BENENNUNG ..		ISSUE
PROJECTION	NATO CODE	PART NUMBER	SHEET
			FORMAT A0