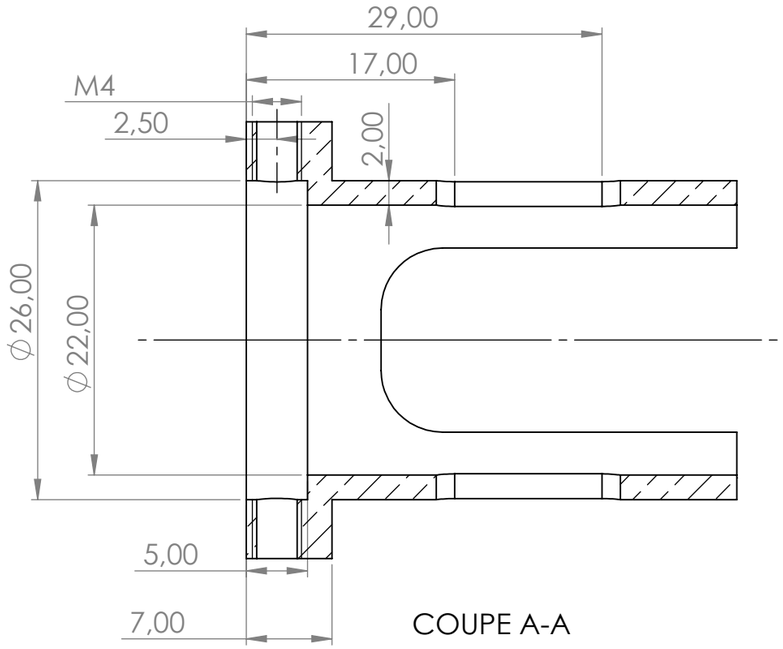

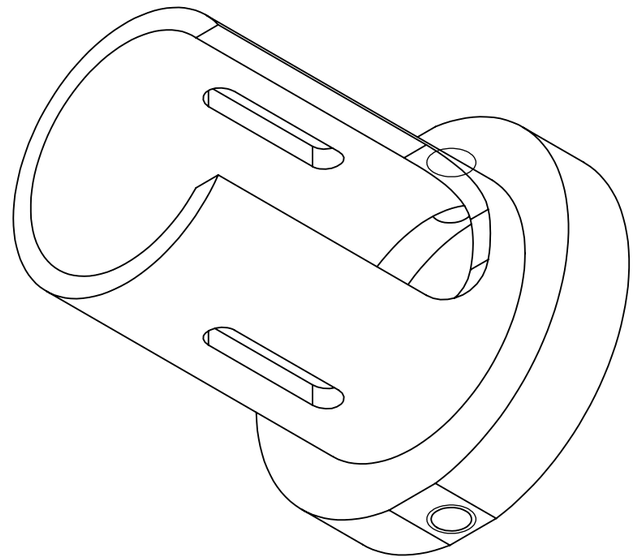

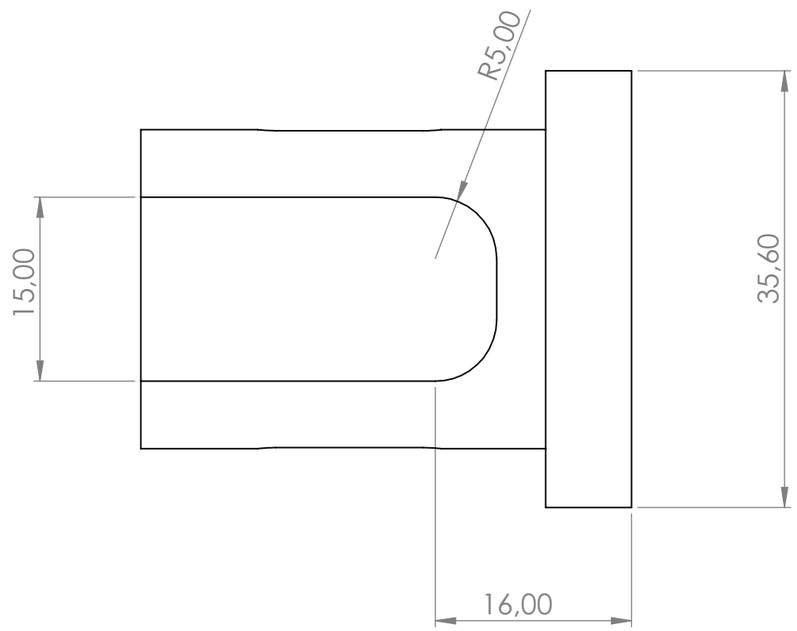

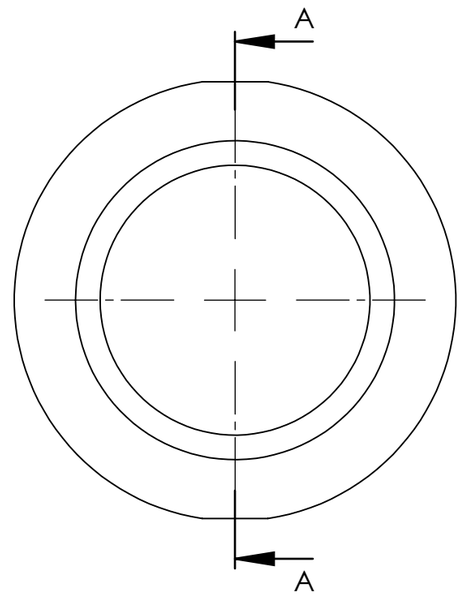

Pour les autres dimùensions, se référer au fichier .step à l'indice du plan

Casser les arrêtes vives

SAUF INDICATION CONTRAIRE: LES COTES SONT EN MILLIMETRES ETAT DE SURFACE: TOLERANCES: LINEAIRES: ANGULAIRES:	FINITION:				CASSER LES ANGLES VIFS	NE PAS CHANGER L'ECHELLE	REVISION
	NOM	SIGNATURE	DATE			TITRE: Manchon	
AUTEUR	GS		03/08/22				
VERIF.							
APPR.							
FAB.							
QUAL.				MATERIAU: Aluminium		No. DE PLAN PAN3.2-USI-018-A	A3
				MASSE:		ECHELLE:2:1	FEUILLE 1 SUR 1