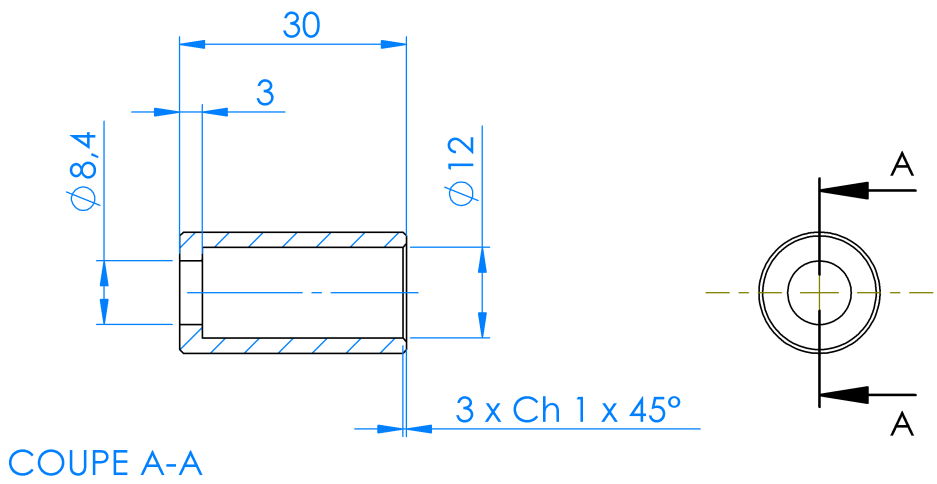

quantité : 1

Indice	Date	Justification	Auteur
A	15/08/2022	Création	Alain JEUSSET

Ce document est la propriété exclusive de DFINDER. Aucune partie du document ne peut être reproduite ou divulguée à un tiers sans l'accord écrit préalable de DFINDER.

DFINDER defects detection and diagnosis

No. DE PLAN: 5-PoignéePositionGauche

A4

Projet : FBG

Matériau : Stub h7h8 arbre (1.2210) | Masse : 22.00 g | Finition : Ra 0.4 | Casser les angles vifs | Tolérances générales : ± 0.1 ±1° | Feuille 1 sur 1