N°	Qt	DESIGNATION	FOURNISSEUR
1	1	TUBE 120x80x10 176.2mm	S235JR / PAINT
2	1	TUBE 120x80x10 206mm	S235JR / PAINT
3	1	TUBE 120x80x10 203.2mm	S235JR / PAINT
4	1	PLATE 226x130x25mm	S235JR / PAINT
5	1	PLATE 225x130x25mm	S235JR / PAINT

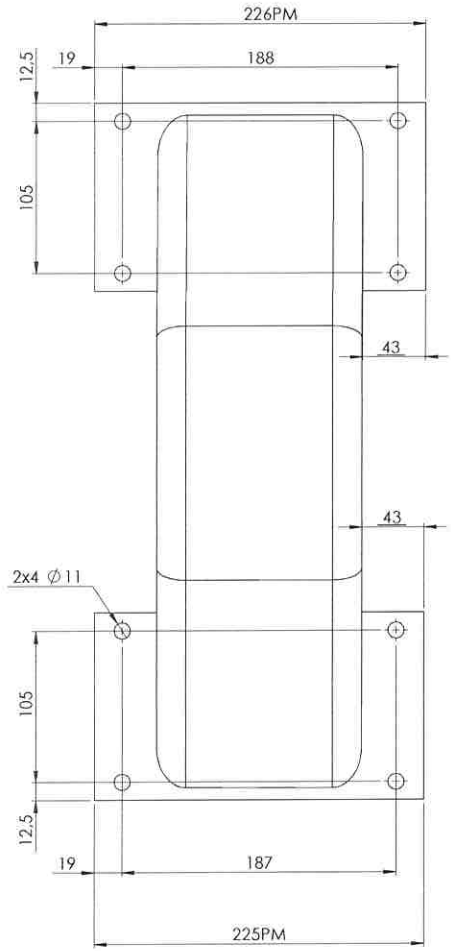

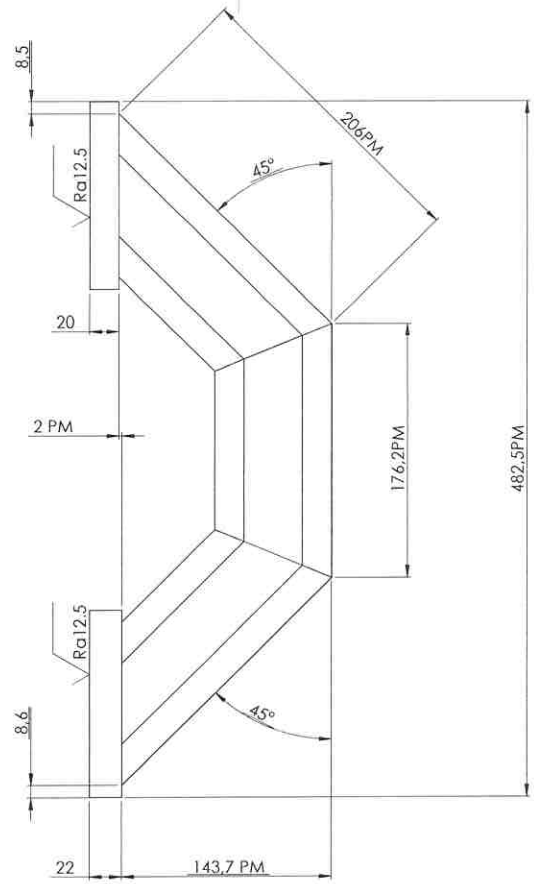

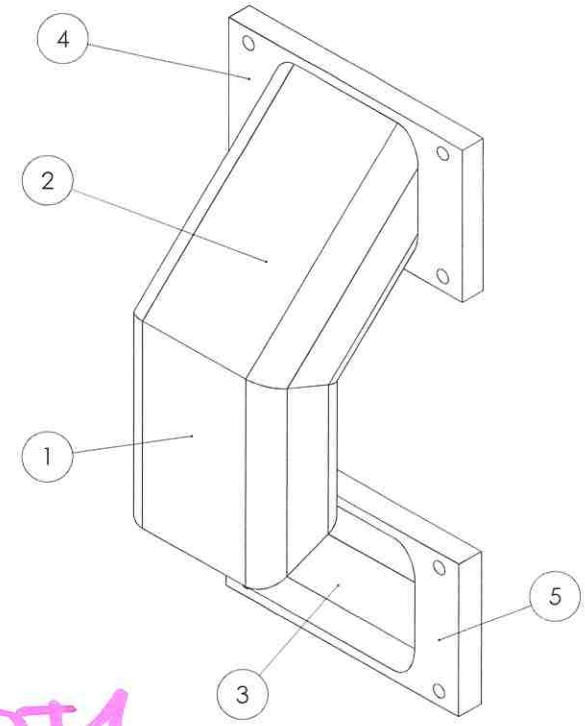

QT1
S235

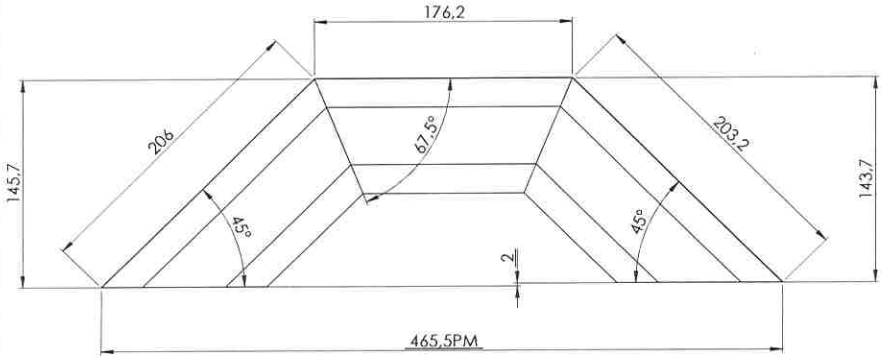

Tolérences générales:
- Faces brutes ± 0.5
- Faces usinées JS13- js13
- Entraxes de perçage ± 0.2
- Casser les angles vifs
- Cotes de soudure sont soulignées
- Prévoir surépaisseurs pour les cotes encadrées
- Stabilisation après soudure
- Soudures TIG continues

IND	DATE	DESSINE	MODIFICATIONS
A	14/04/22	SDU	BON POUR LANCEMENT

PROJET: BOLLARD

DESIGNATION : RENFORT

[redacted]

MATIERE :	S235JR
TRAITEMENT	RAL 1023
Qté :	
REPERE SUR PLANCHE :	
DATE :	14/04/2022
DESSINE :	BPH
VERIFIE :	ADE

CLIENT :

1 er DIEDRE :

ECHELLE : 2/5

P0408389803 108

PLANCHE : 1/1

FORMAT : A2