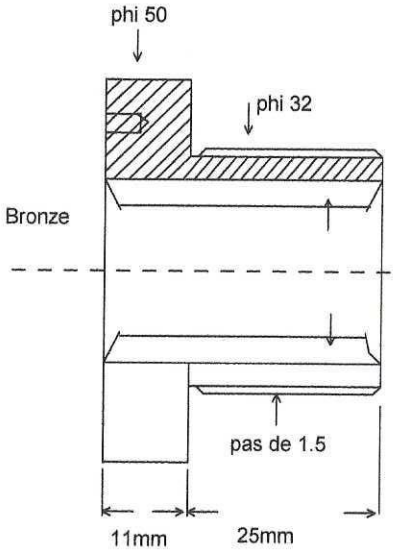

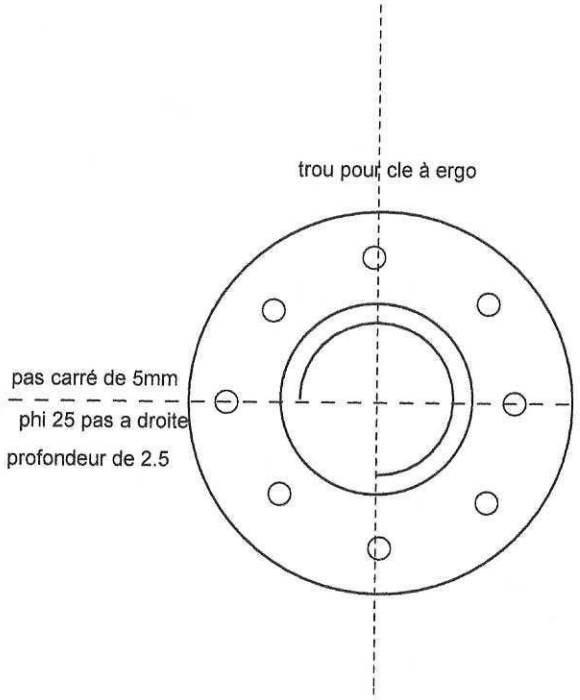

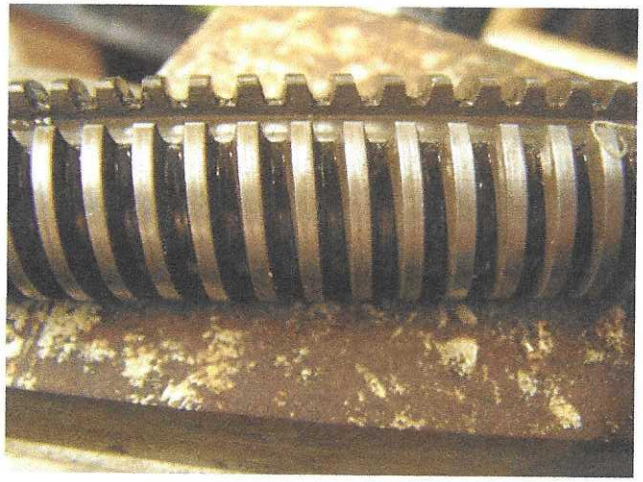

Les filetages inter. et exter, serons usinés sans desserer la pièce du mandrin si possible pour conserver la concentricité

SOCIETE fichier ecrou	TITRE FOLIO ecrou de la table transversale DESCRIPTION FOLIO Fraiseuse VIKING	Dessiné le : 24/7/2021 Modifié le : 13/9/21 Par : J. Dollois	01 02