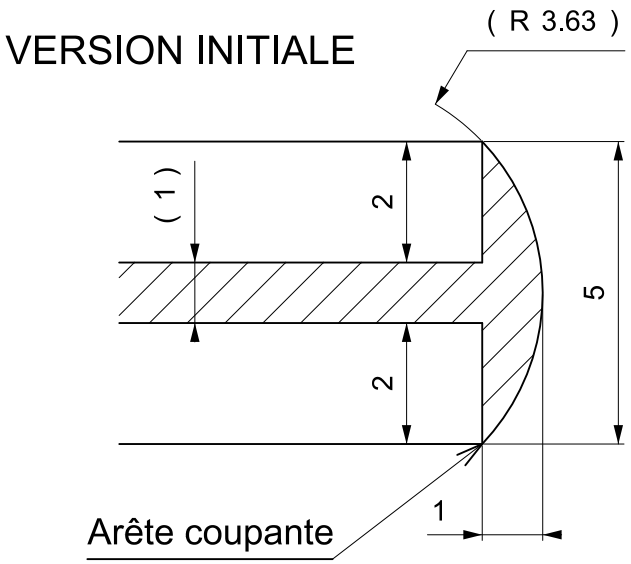
VERSION INITIALE
(R 3.63)
(1)
2
2
5
1
Arête coupante

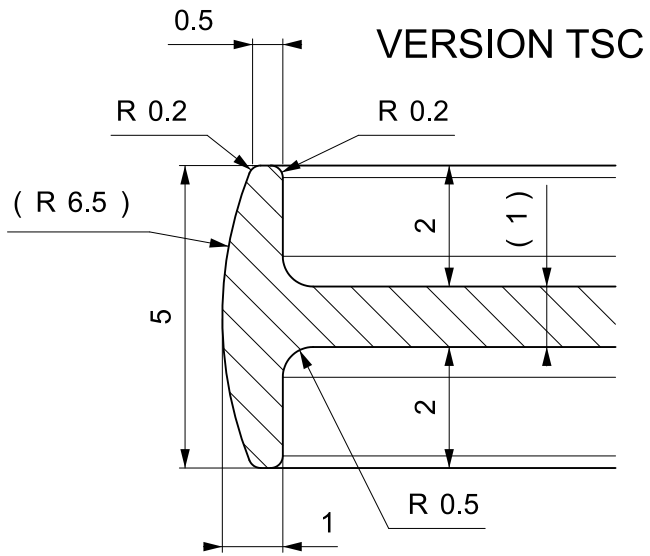
0.5
VERSION TSC
R 0.2
R 0.2
(R 6.5)
2
(1)
5
2
R 0.5
1