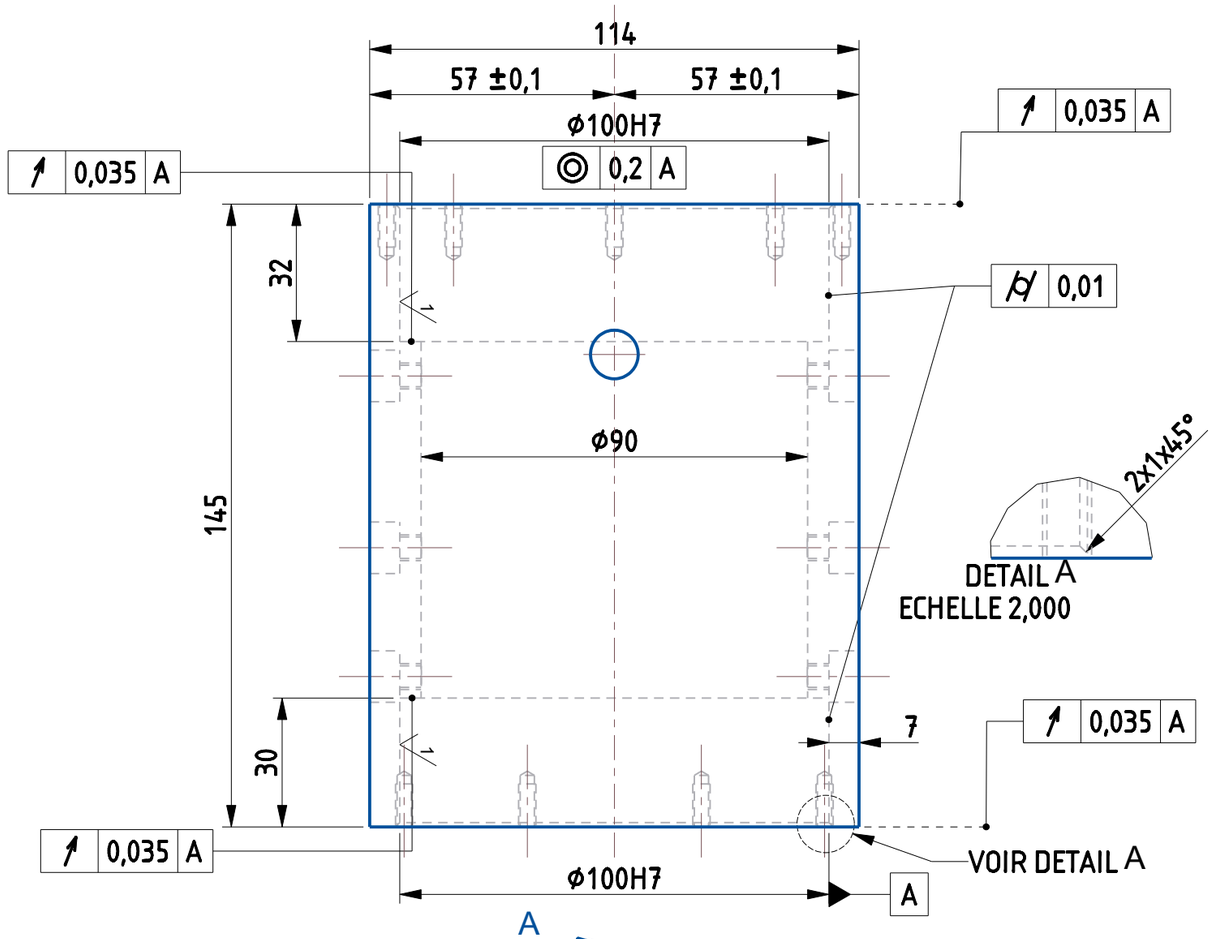

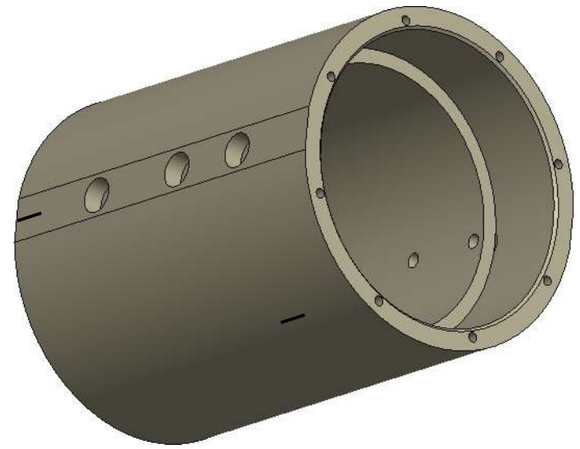

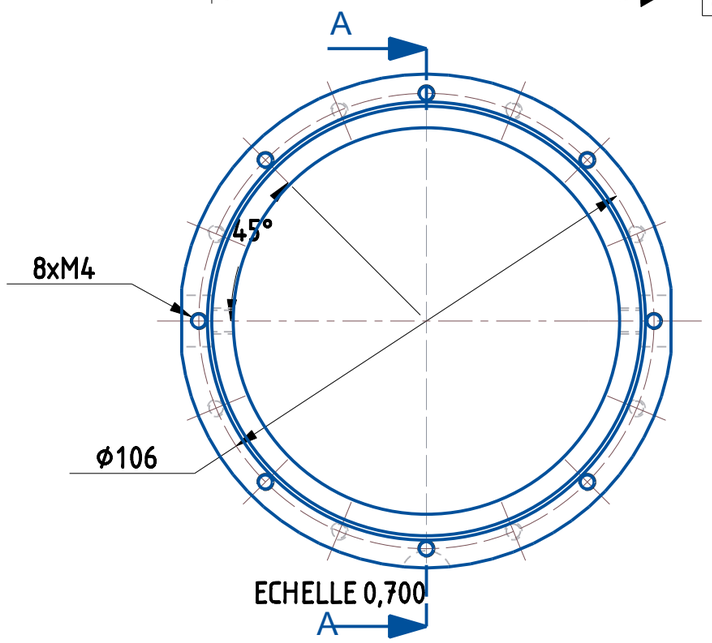

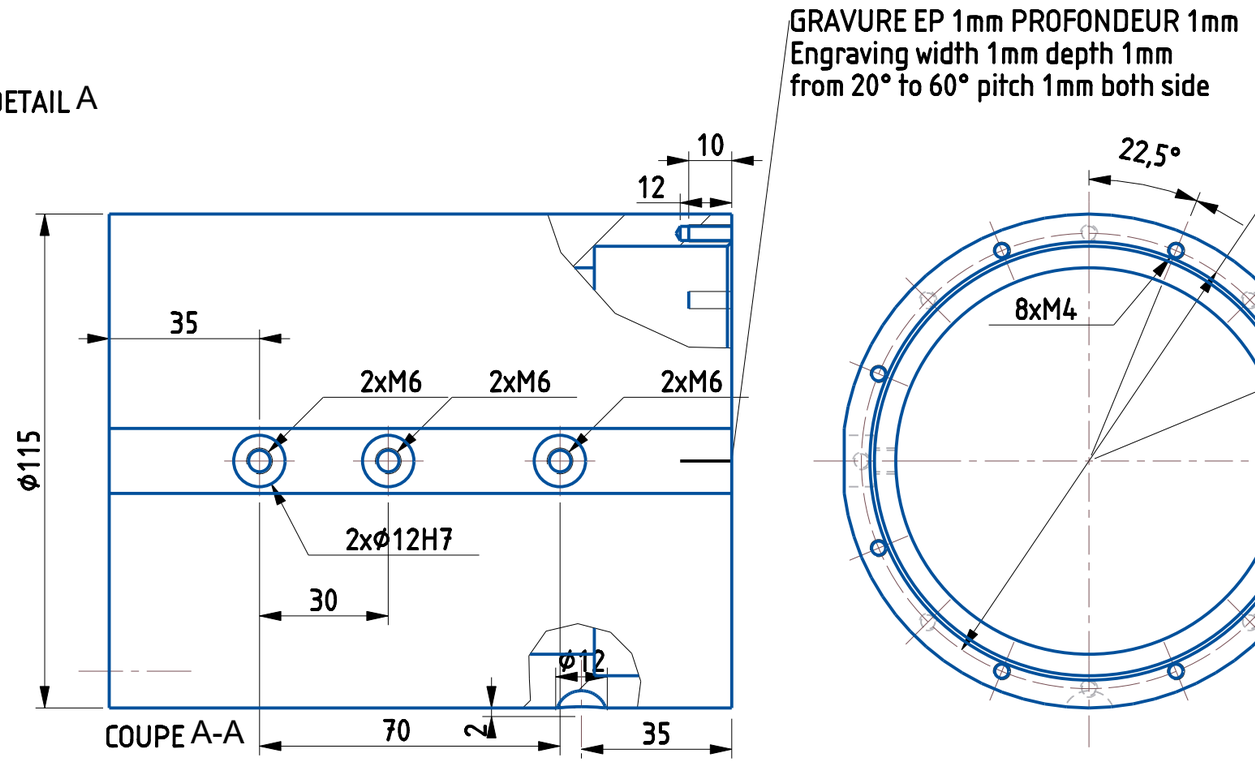

- DELETE SHARP EDGES / Adoucir les arrêtes vives
- IF NO TOLERANCES SPECIFIED USE STANDARD / Pour les côtes non toléancées utiliser la norme

MATERIAL	ALU 2017A	STANDARD	ISO 2768 fH	NOM	WOLFF LAURENT
				74B RUE DU MARECHAL LECLERC 67250 SURBOURG	
CREATION DATE	08/04/2021	MOYEU_RA			
	SCALE				
	0.7				
A3				REVISION	DATE