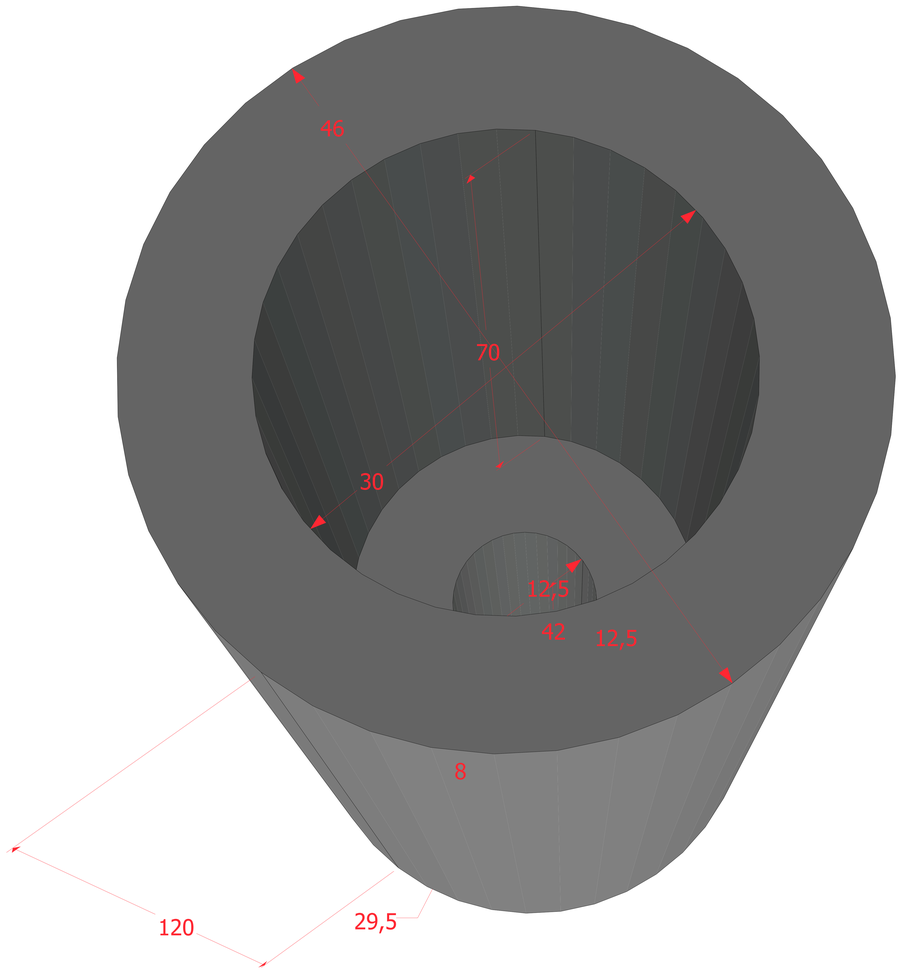
46
70
30
12,5
42
12,5
8
120
29,5