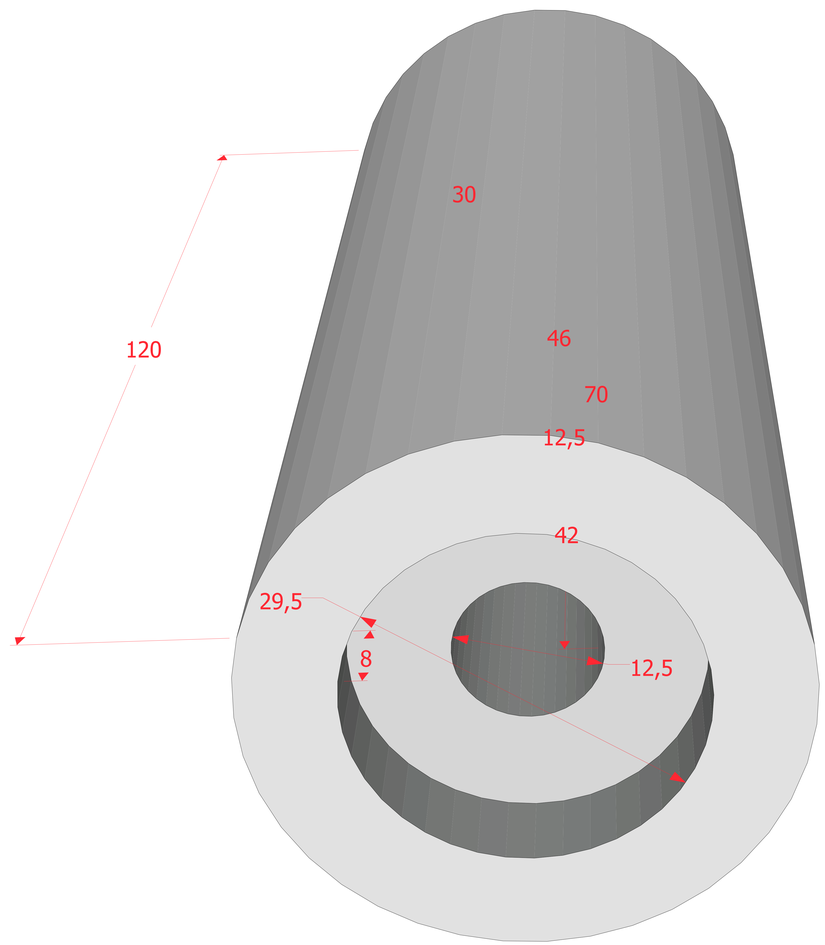
30
120
46
70
12,5
42
29,5
8
12,5