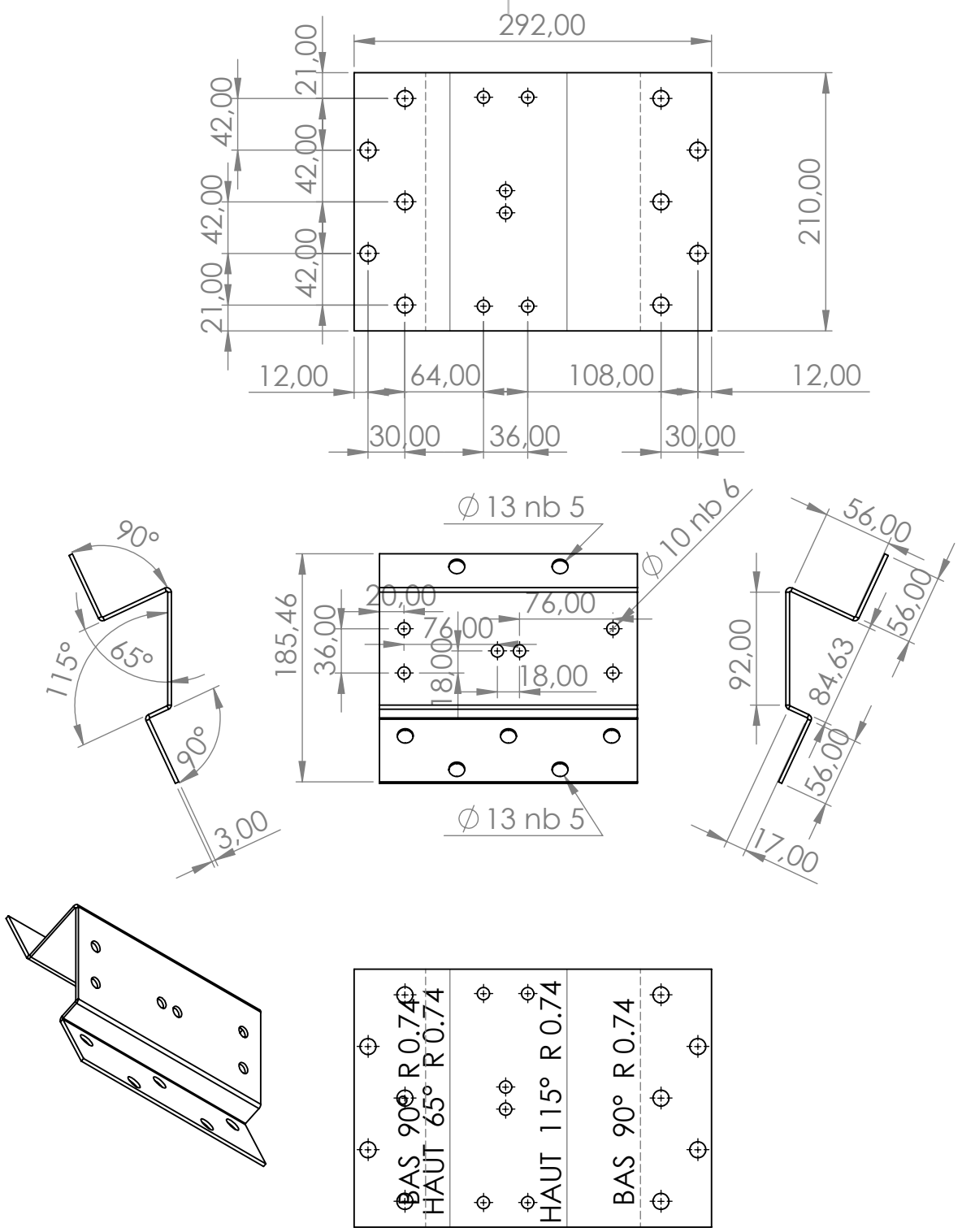

SAUF INDICATION CONTRAIRE: LES COTES SONT EN MILLIMETRES ETAT DE SURFACE: TOLERANCES: USUEL LINEAIRES: ANGULAIRES:	FINITION: Brute Remarque : seuls les angles de pliage, et le positionnement des trous de 10 sont critiques.	CASSER LES ANGLES VIFS	NE PAS CHANGER L'ECHELLE / REVISION

	NOM	SIGNATURE	DATE		TITRE:
AUTEUR	HENRY		15/11/21	tel : 06 62 63 80 59	
VERIF.					
APPR.					
FAB.					
QUAL.					

Nombre : 2 pièces	MATERIAU: Inox 316L (A4)	No. DE PLAN support	A4
	MASSE:	ECHELLE:1:5	FEUILLE 1 SUR 1

Produit d'éducation SOLIDWORKS – A titre éducatif uniquement.