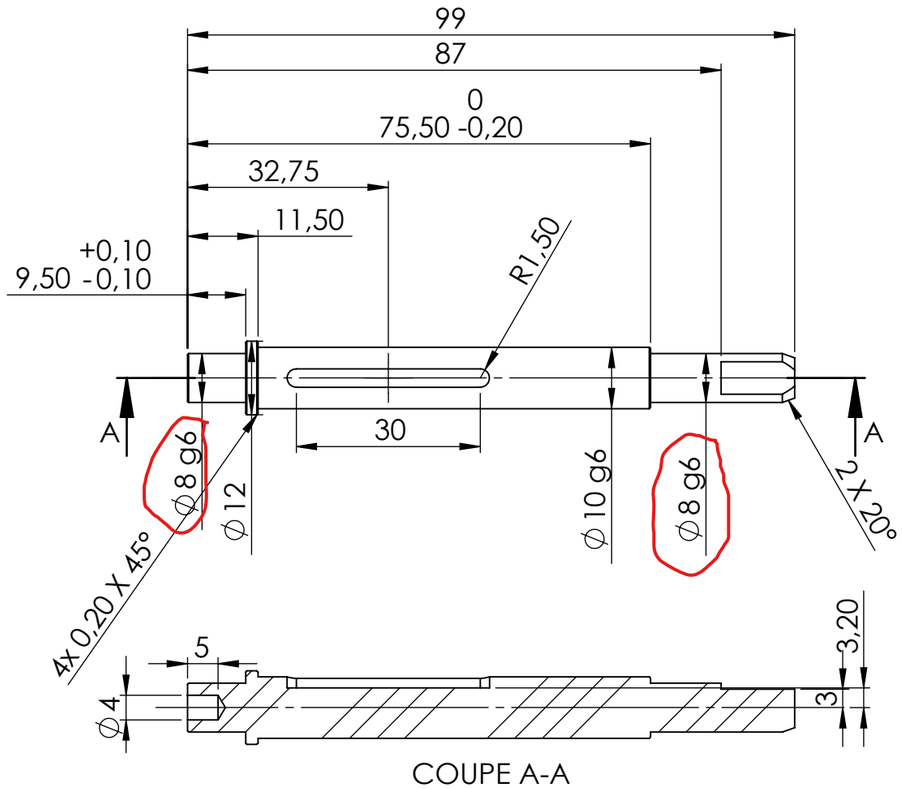

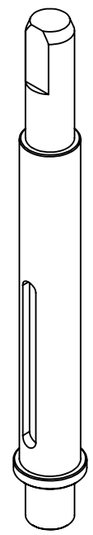

Toutes les dimensions sont en mm					REV	AUTEUR	MODIFICATIONS	DATE
					A	Benoit		18/01/2021
Dimensions générales								
Longueurs	<=6	>6 à 30	>30 à 120	>120				
	+/- 0.1	+/- 0.2	+/- 0.3	+/- 0.5				
Angles	<=10	>10 à 50	>50 à 120	>120				
	+/- 1°	+/- 1°	+/- 1°	+/- 1°				

09-81-13-40-87
6 rue Rose Dieng-Kuntz
44307 Nantes CEDEX

TITRE: PM_axe_roues

MATERIAU: INOX

No. DE PLAN: AV2_P1_USI_PM009

A3

MASSE:

ECHELLE:1:1

FEUILLE 1 SUR 1