SHEET FEUILLE	ZONE	REV	DESCRIPTION OF MODIFICATION DESCRIPTION DE LA MODIFICATION

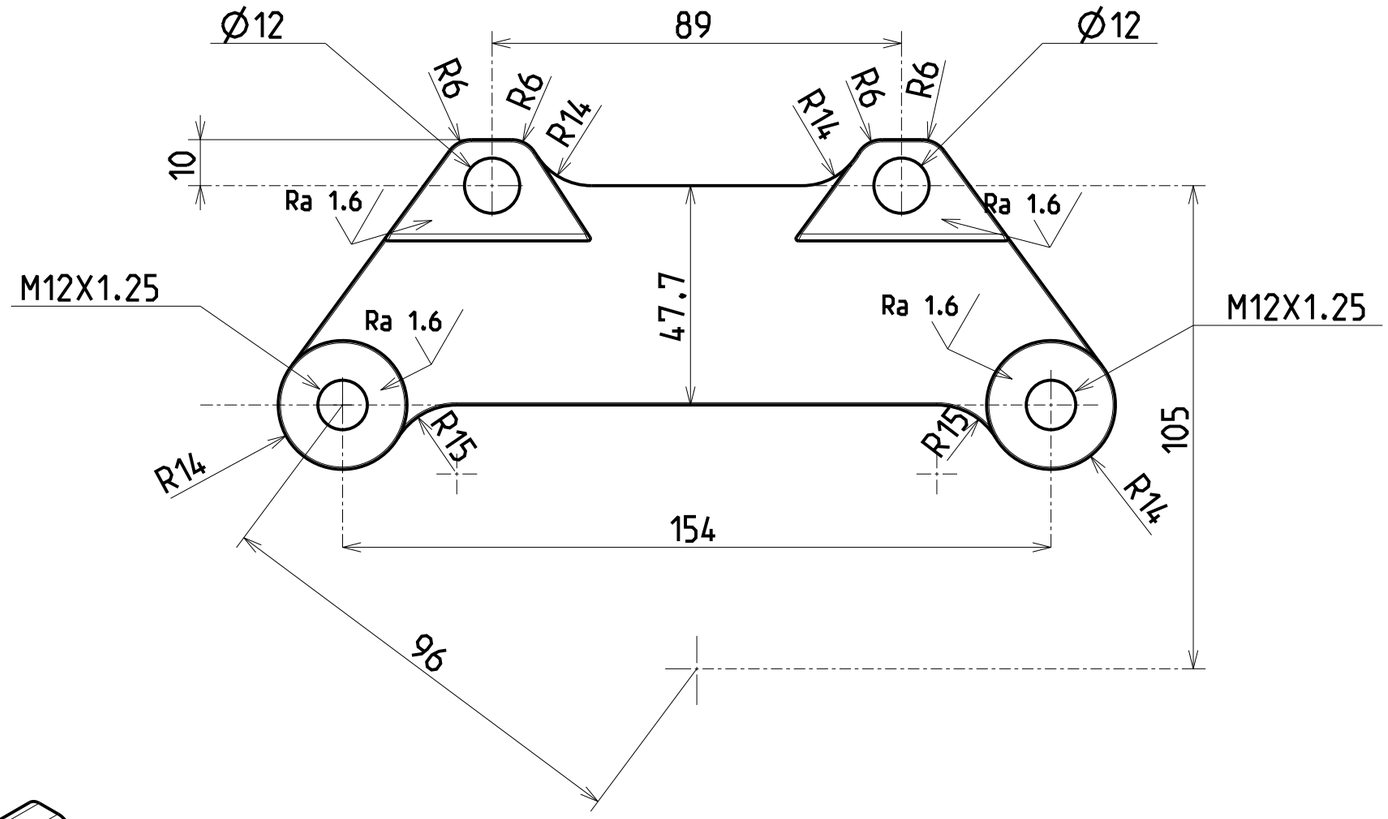

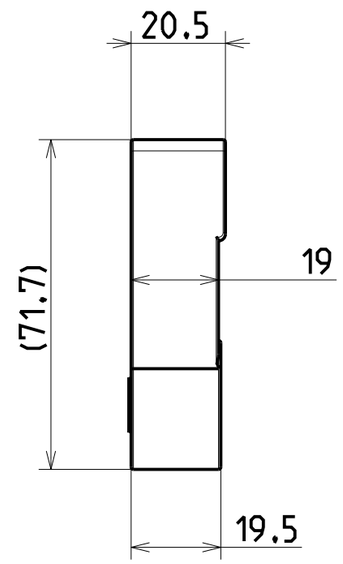

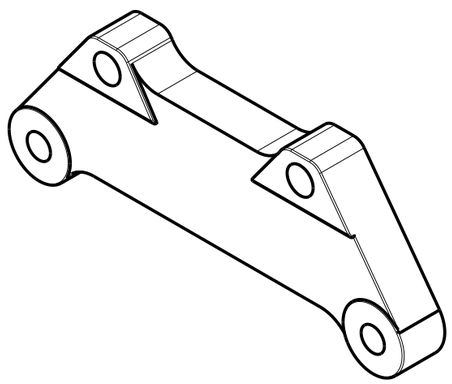

ECHELLE 1/2

TITLE IN PRIMARY LANGUAGE / TITRE EN LANGAGE PRIMAIRE

CALE ETRIER SUB GT

Disque STI + Tarox B32-6

TITLE IN SECONDARY LANGUAGE / TITRE EN LANGAGE SECONDAIRE

MATERIAL / MATIERE	DO NOT SCALE MISE A L'ECHELLE INTERDITE	DESIGNER CONCEPTEUR	DRAWING NO. / NUM. DE PLAN	REVISION
6061-T6		F. Chalard	0001	

1ST ANGLE	CAGE CODE	UNITS UNITES	SCALE ECHELLE	MASS / MASSE (KG)	SIZE FORMAT	SHEET FEUILLE
	12361	MM	3/4	0,42	A3	1/1