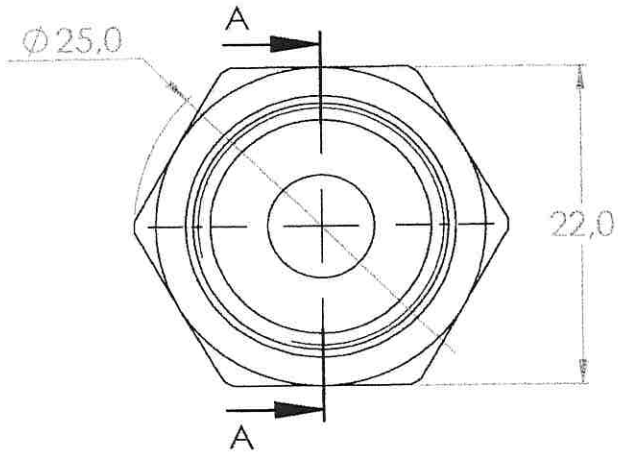

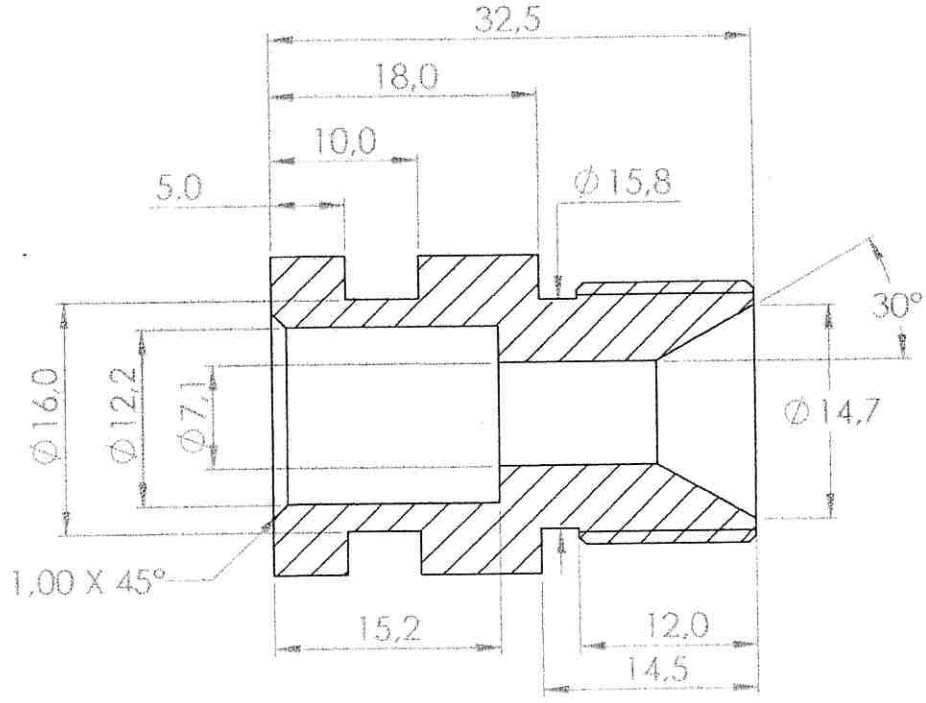

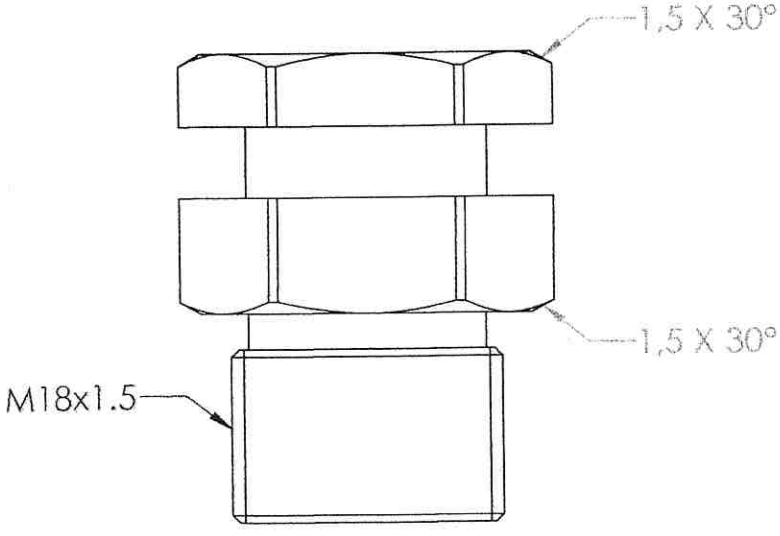

QT 10

Matiere 17.4PH . Ø30 en Barre

[redacted]

COUPE A-A