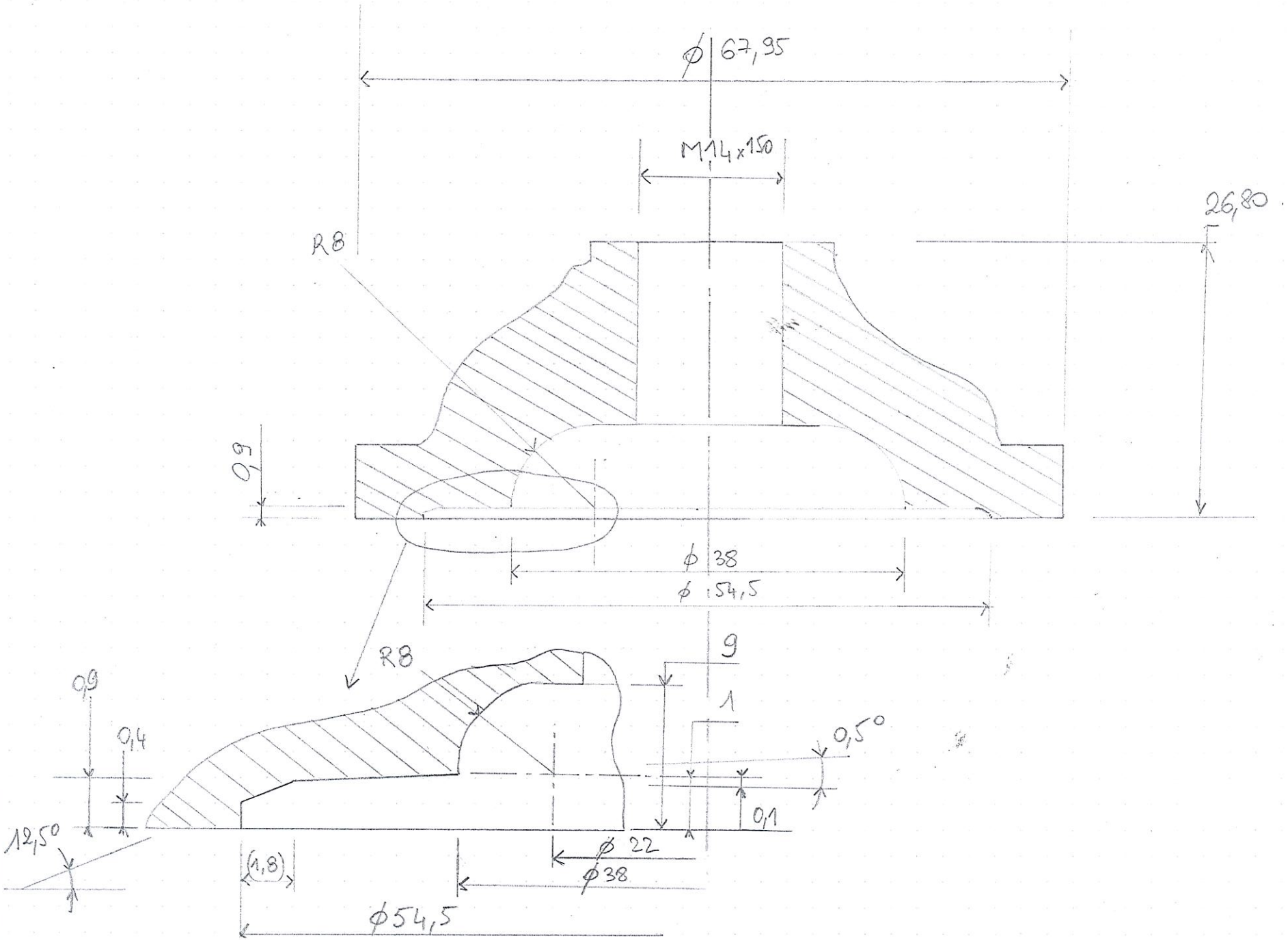INTERIEUR DOME ECHELLE 2:1