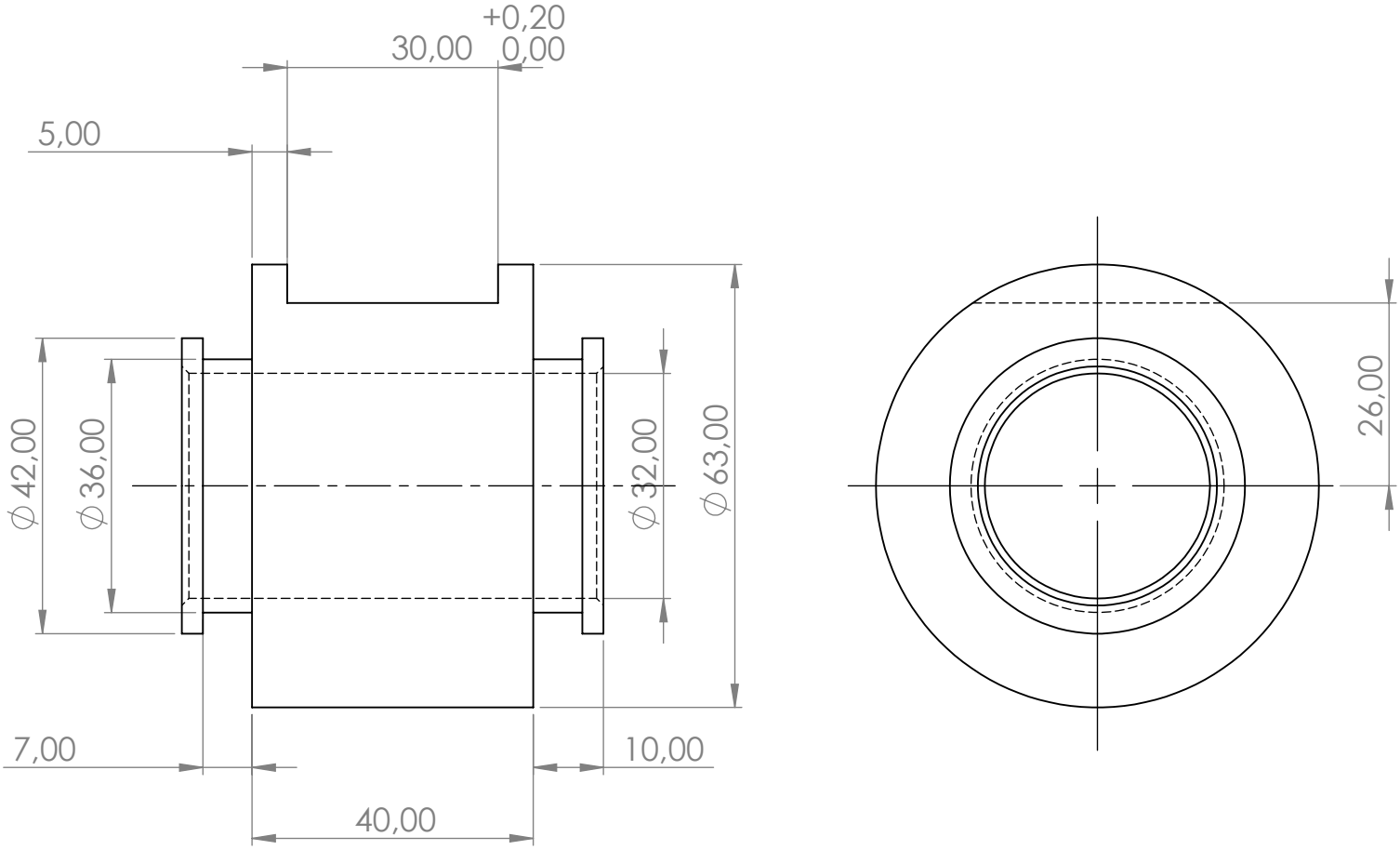

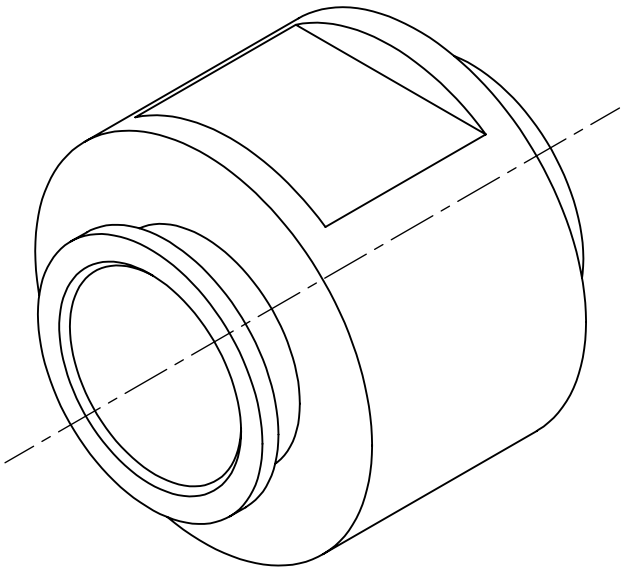

AVANT SCIAGE
Matière: AU 4G
Chanfreins 1 mm à 45°

Produit d'éducation SOLIDWORKS – A titre éducatif uniquement.