Quantité : 1

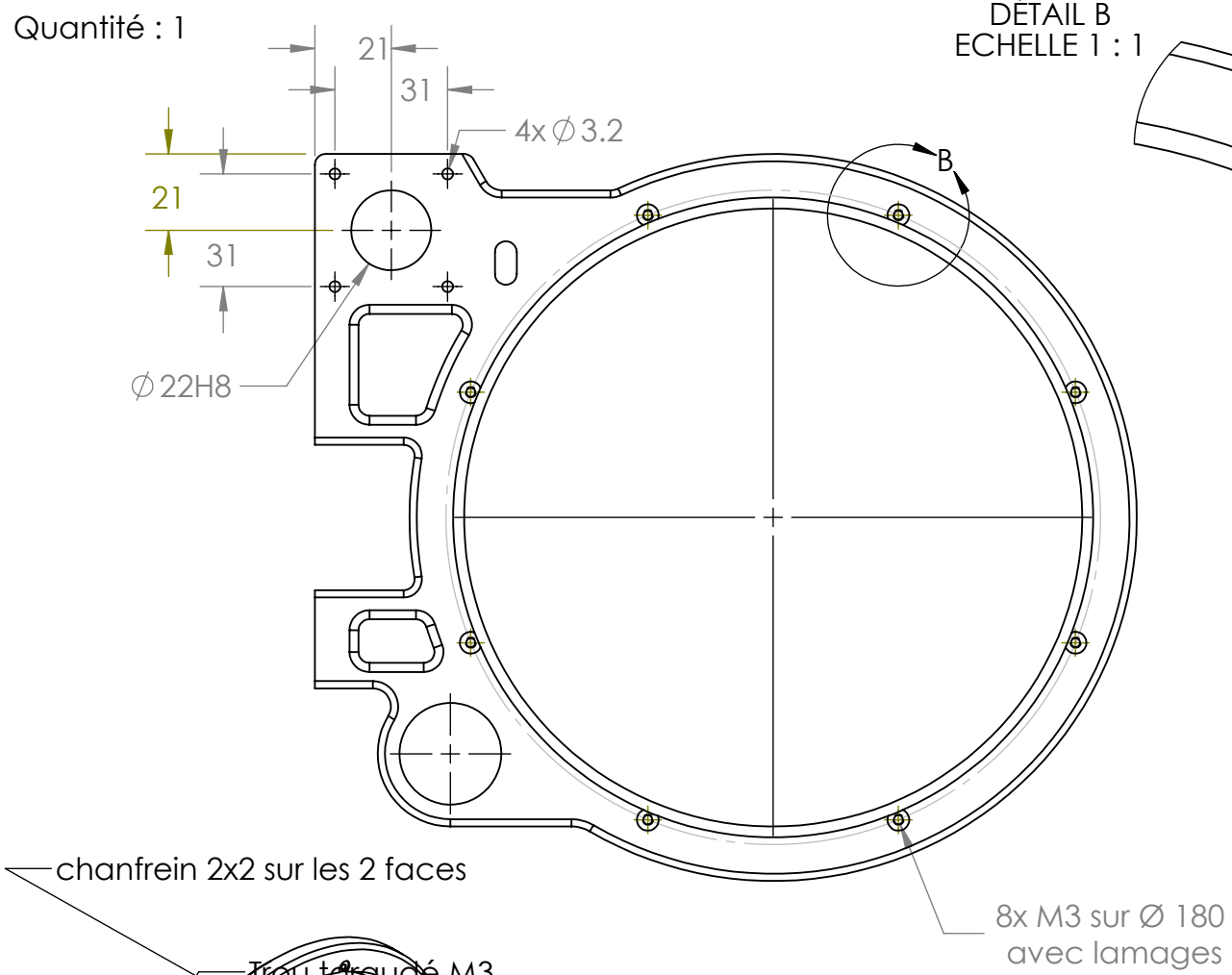

DÉTAIL B
ECHELLE 1 : 1

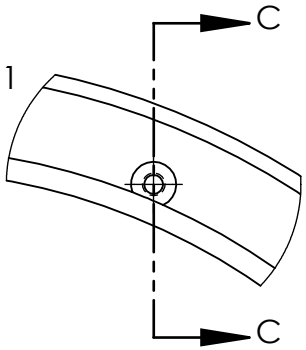

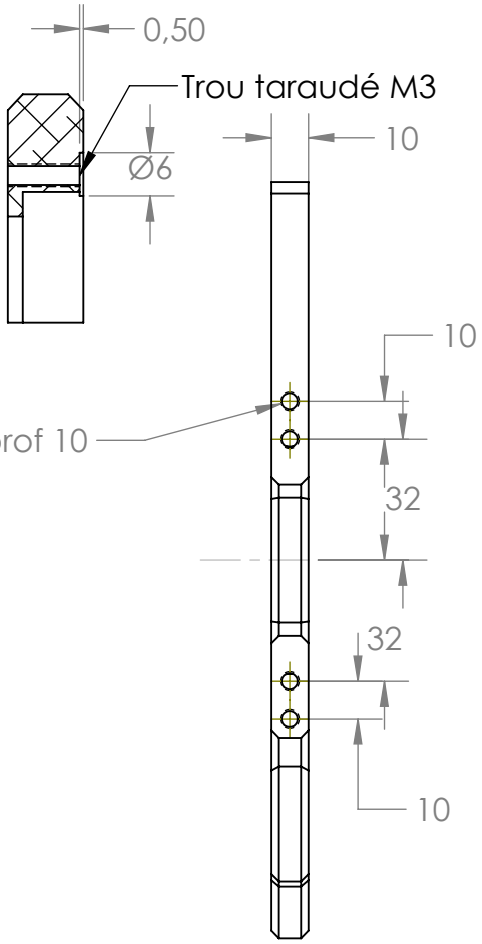

COUPE C-C

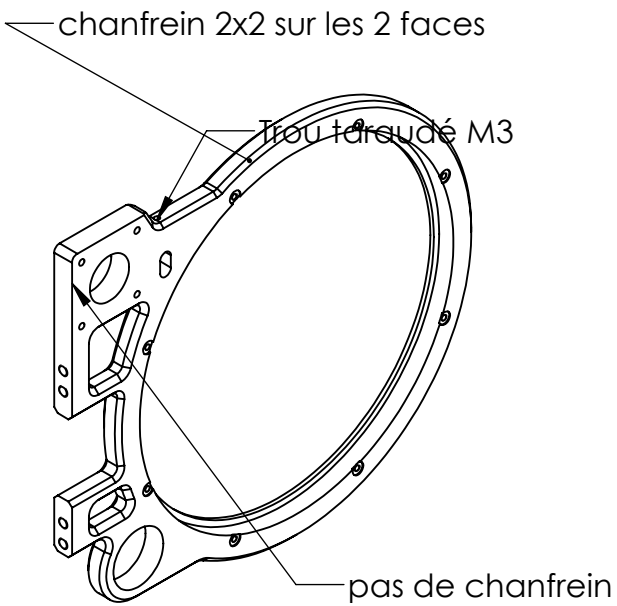

SAUF INDICATION CONTRAIRE: LES COTES SONT EN MILLIMETRES ETAT DE SURFACE: TOLERANCES: LINEAIRES: ANGULAIRES:	FINITION:				CASSER LES ANGLES VIFS	NE PAS CHANGER L'ECHELLE / REVISION
	NOM	SIGNATURE	DATE			TITRE:
AUTEUR						
VERIF.						
APPR.						
FAB.						
QUAL.				MATERIAU:		No. DE PLAN / A4
						Roll Corps
				MASSE:		ECHELLE:1:2 / FEUILLE 1/3