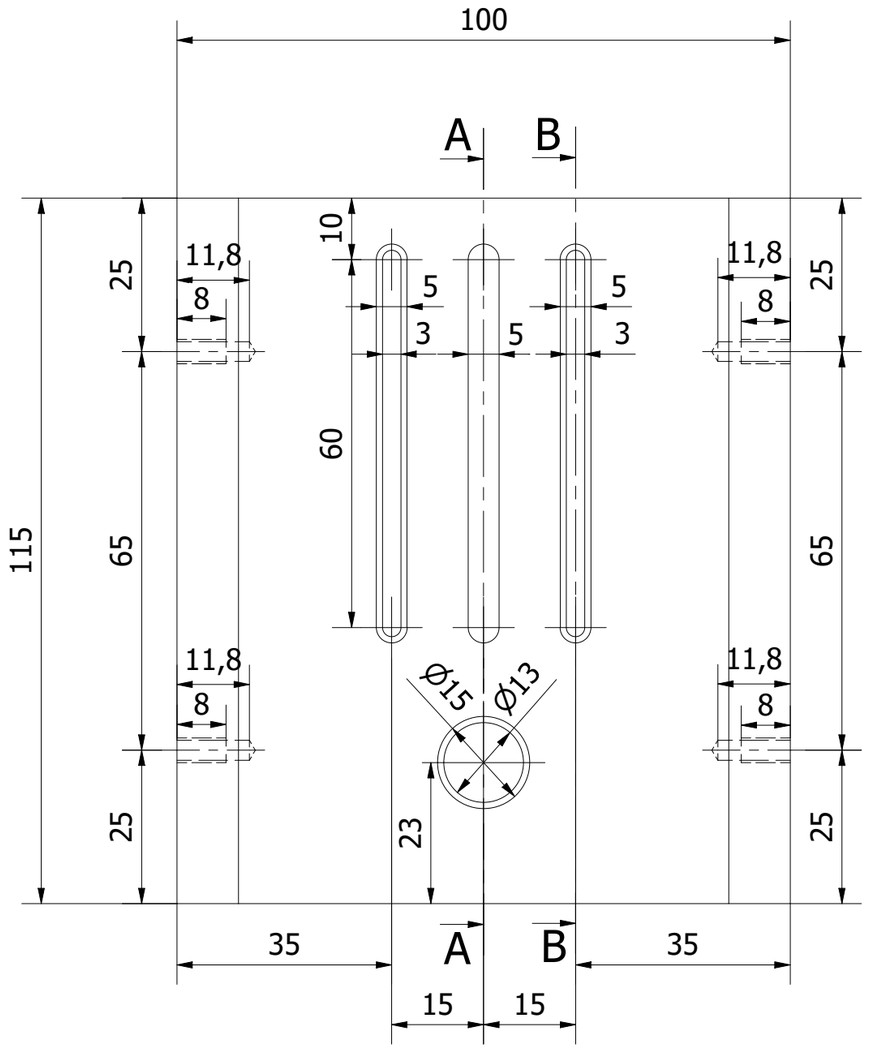

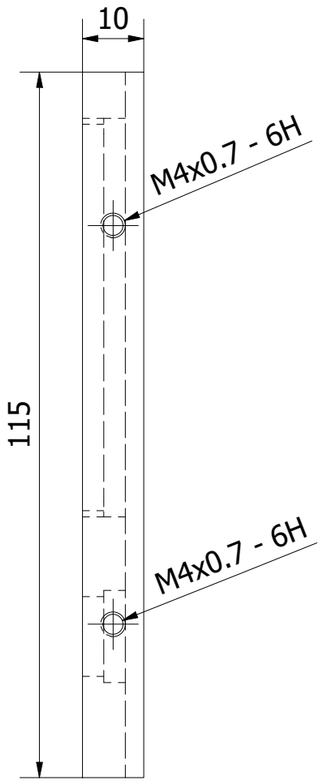

A-A (1 : 1)

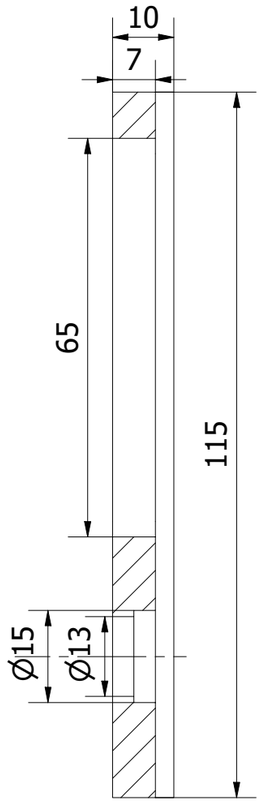

B-B (1 : 1)

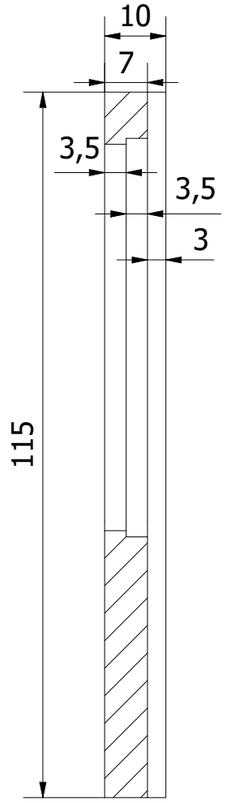

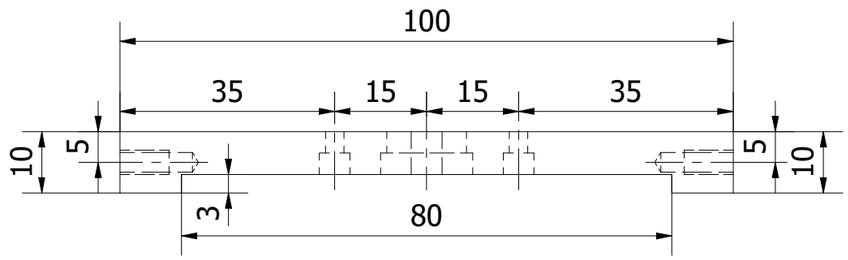

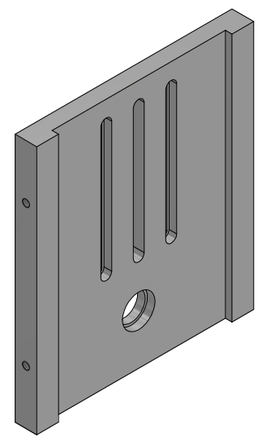

Conçu par	Vérifié par	Approuvé par	Date		Date	
HCAPA					21/05/2021	

plaque moteur	Modification	Feuille
		1 / 2

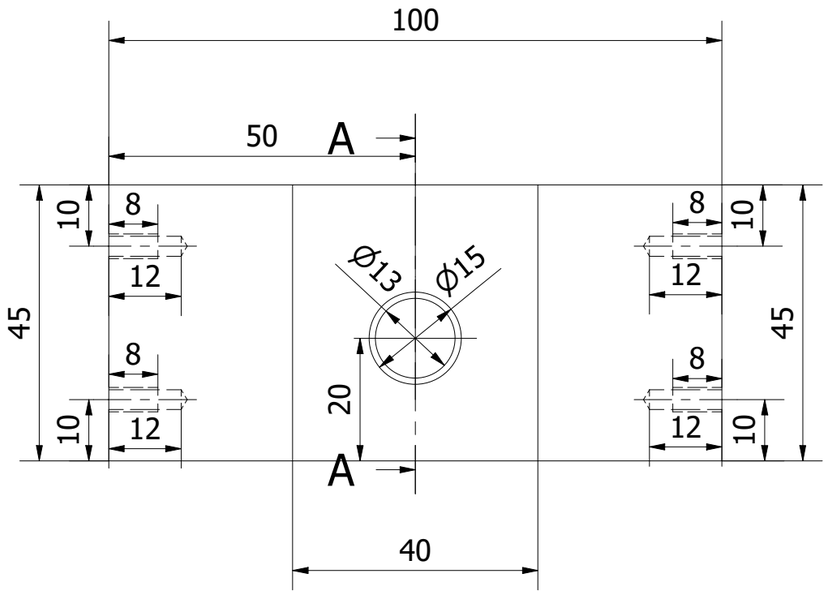

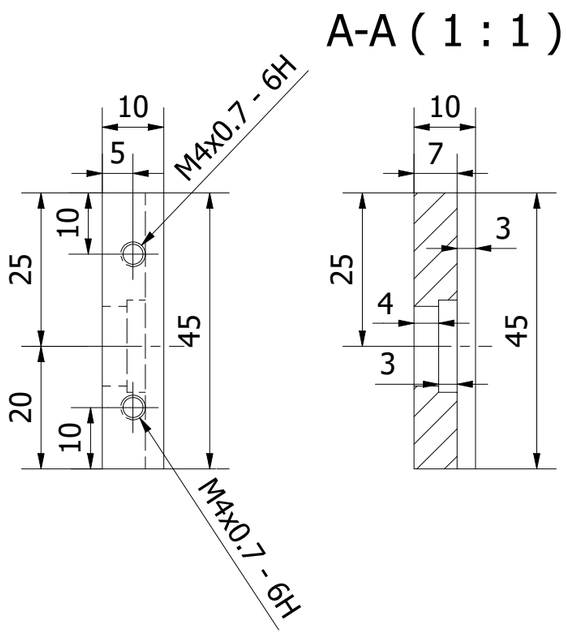

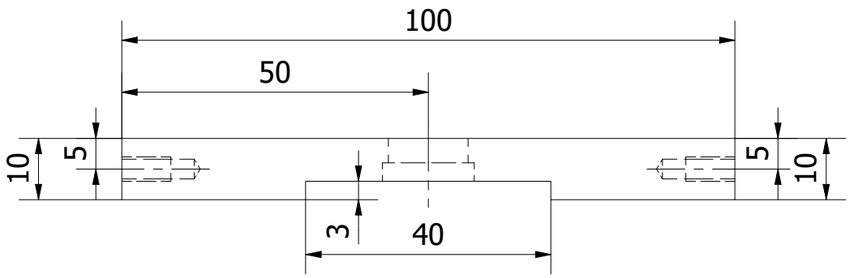

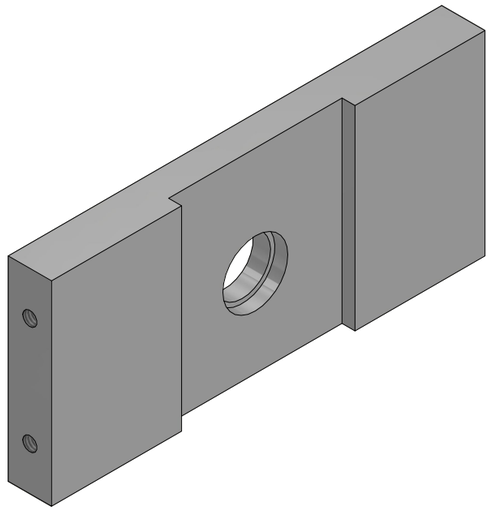

Conçu par	Vérifié par	Approuvé par	Date		Date	
HCAPA					21/05/2021	
		plaque moteur		Modification	Feuille 2 / 2	