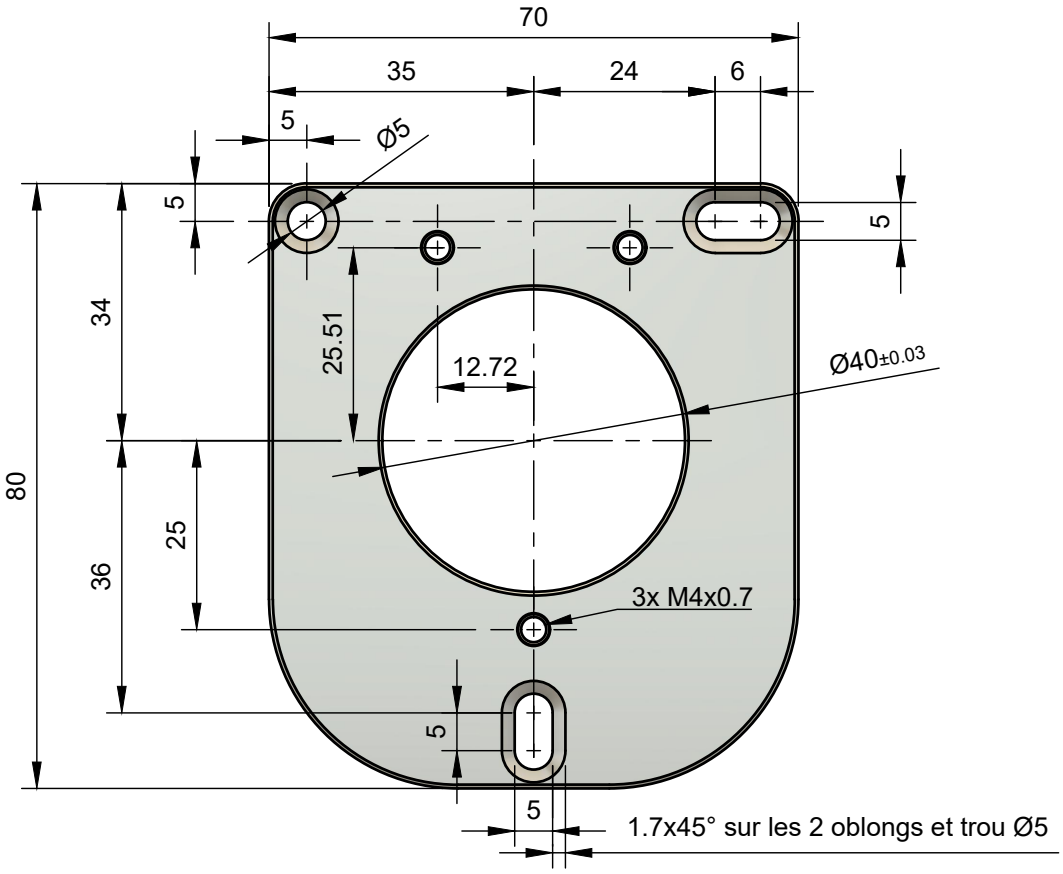

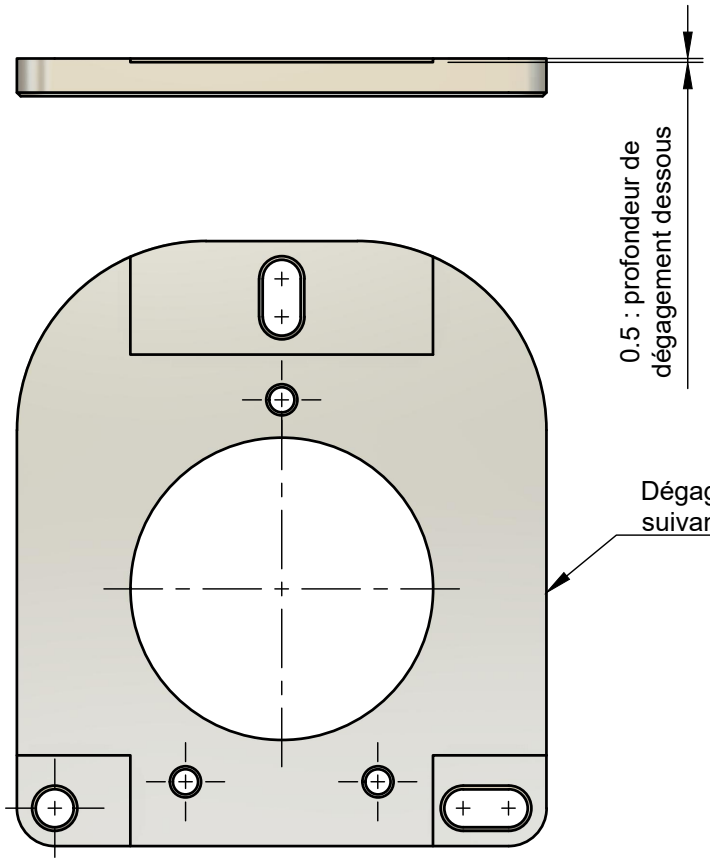

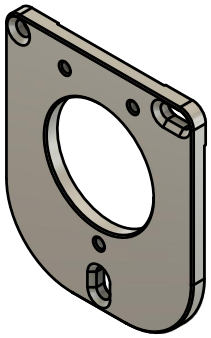

Guillaume Sireyx		Tolérances générales ISO 2768-mH
Plaque fixe	1:1	1/1