ENTRETOISE

VUE DE DESSUS

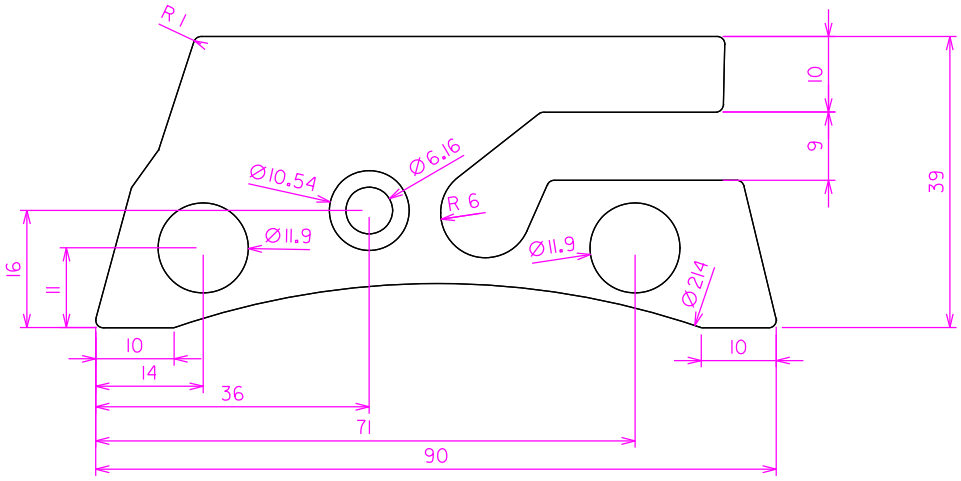

VUE DE FACE

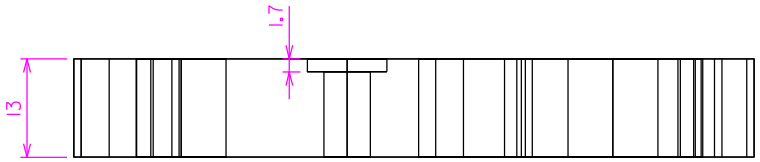

0	08/11/20	Plan initial / Initial drawing	FLG	ML
INDICE/INDEX	DATE	MODIFICATION	DESS./DRAFT.	VALIDATION

TITRE/TITLE:

ENTRETOISES

D6

PLAN N°: DRAWING N°:

001

ISO 2768-mK	Planche / Sheet 1/1	Echelle / Scale 1:1	A4	