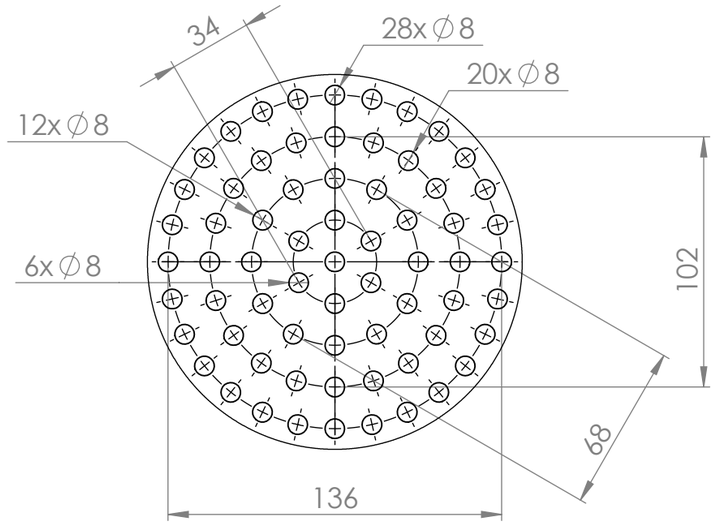

DÉTAIL A
ECHELLE 2 : 5

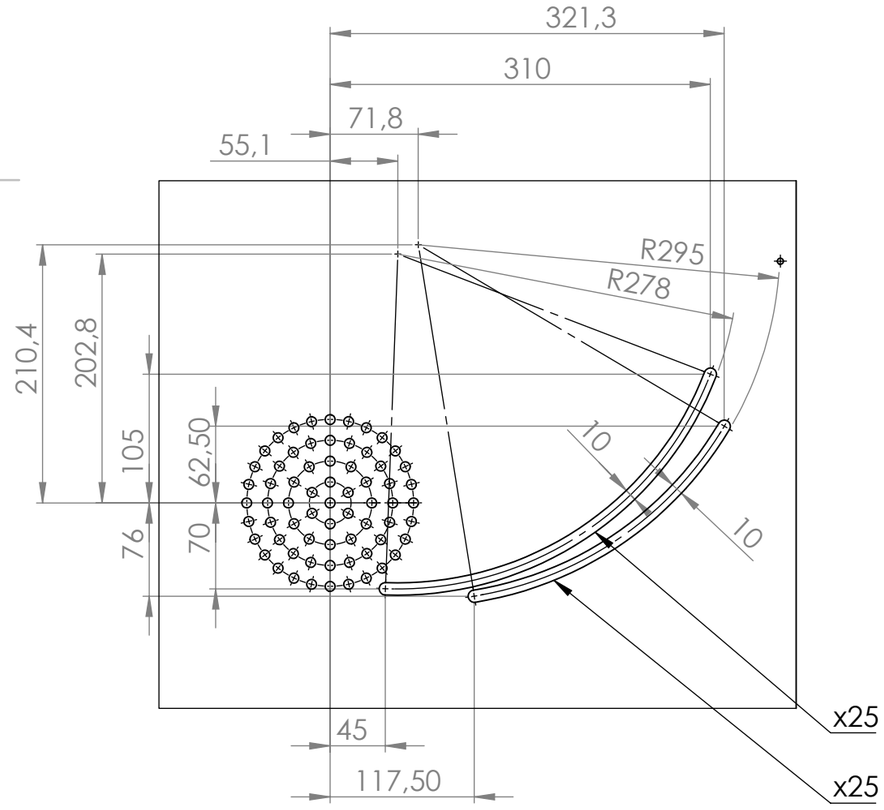

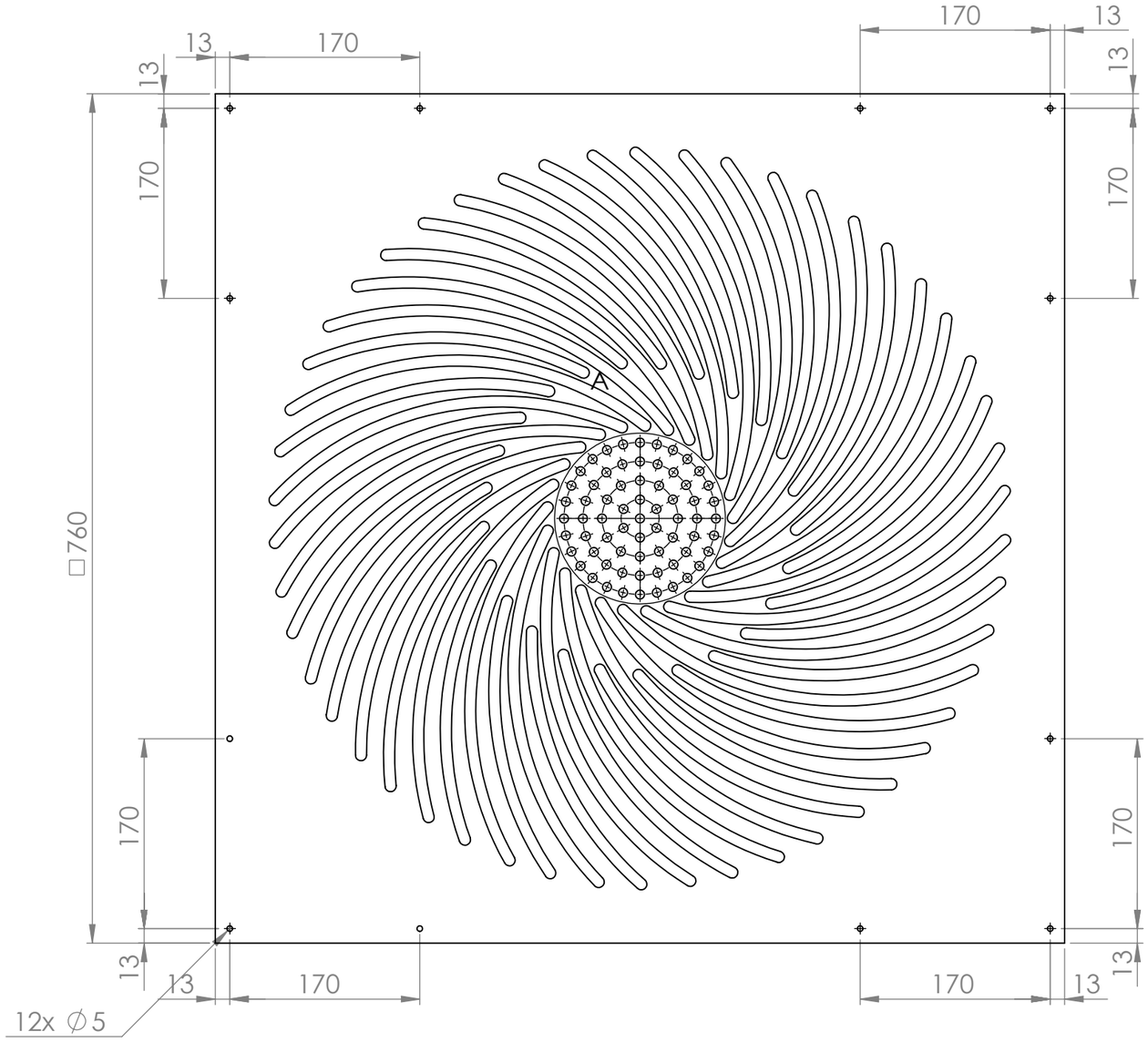

SAUF INDICATION CONTRAIRE: LES COTES SONT EN MILLIMETRES ETAT DE SURFACE: Ra0.8 TOLERANCES: ±0.1 LINEAIRES: ANGULAIRES:	FINITION:				CASSER LES ANGLES VIFS	NE PAS CHANGER L'ECHELLE	REVISION A
	NOM	SIGNATURE	DATE				TITRE: plaque fleure
AUTEUR	AUDARD		23/03/21				
VERIF.							
APPR.							
FAB.							
QUAL.				MATERIAU: tôle inox		No. DE PLAN A00006	A3
				MASSE:		ECHELLE:1:10	FEUILLE 1 SUR 1