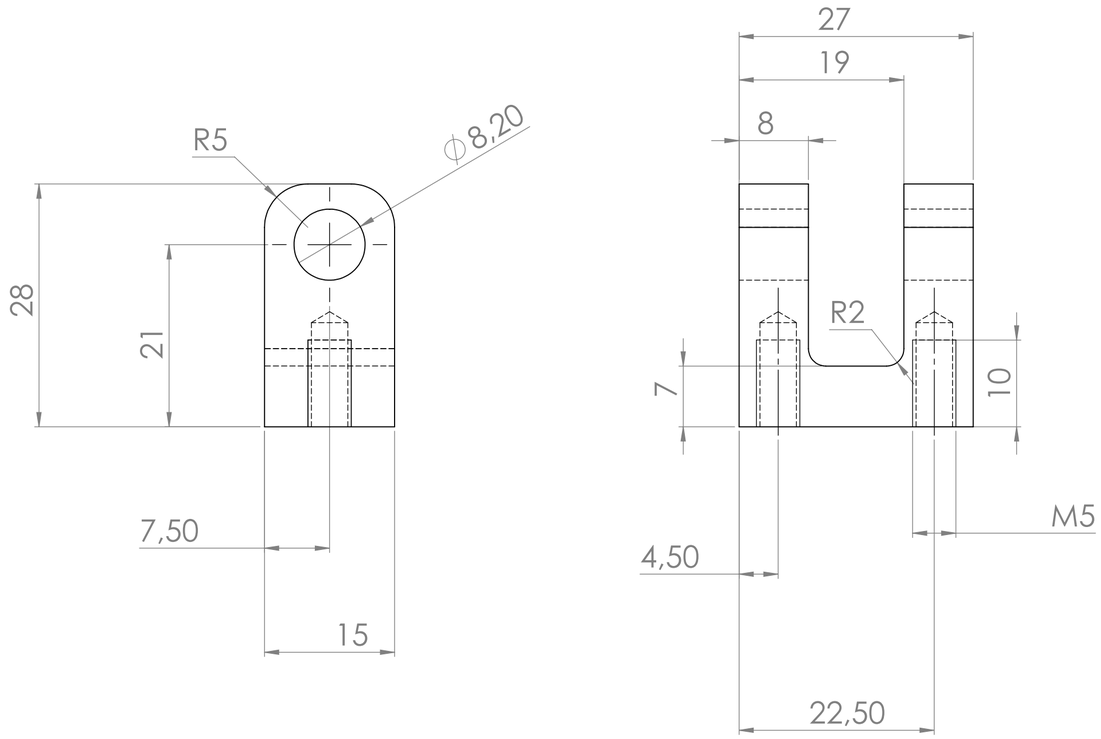


| Toutes les dimensions sont en mm | | | | | Rev. | Auteur | Modifications | Date |
|---|---|---|---|---|---|---|---|---|
| | | | | | A | G.Serre | Création | 03/03/21 |
| Tolérances Générales | | | | | | | | |
| Longueurs | ≤6 | >6 à 30 | >30 à 120 | >120 | | | | |
| | +/- 0,1 | +/-0,2 | +/-0,3 | +/-0,5 | | | | |
| Angle (selon la longueur du petit côté) | ≤10 | >10 à 50 | >50 à 120 | >120 | | | | |
| | ± 1° | ± 30' | ± 20' | ± 10' | | | | |

MATERIAU: Aluminium

FINITION:

MASSE: g

TITRE: Chape-3

No. DE PLAN SCP-USI-005-A

A2

ECHELLE:2:1

FEUILLE 1 SUR 1