Alu.

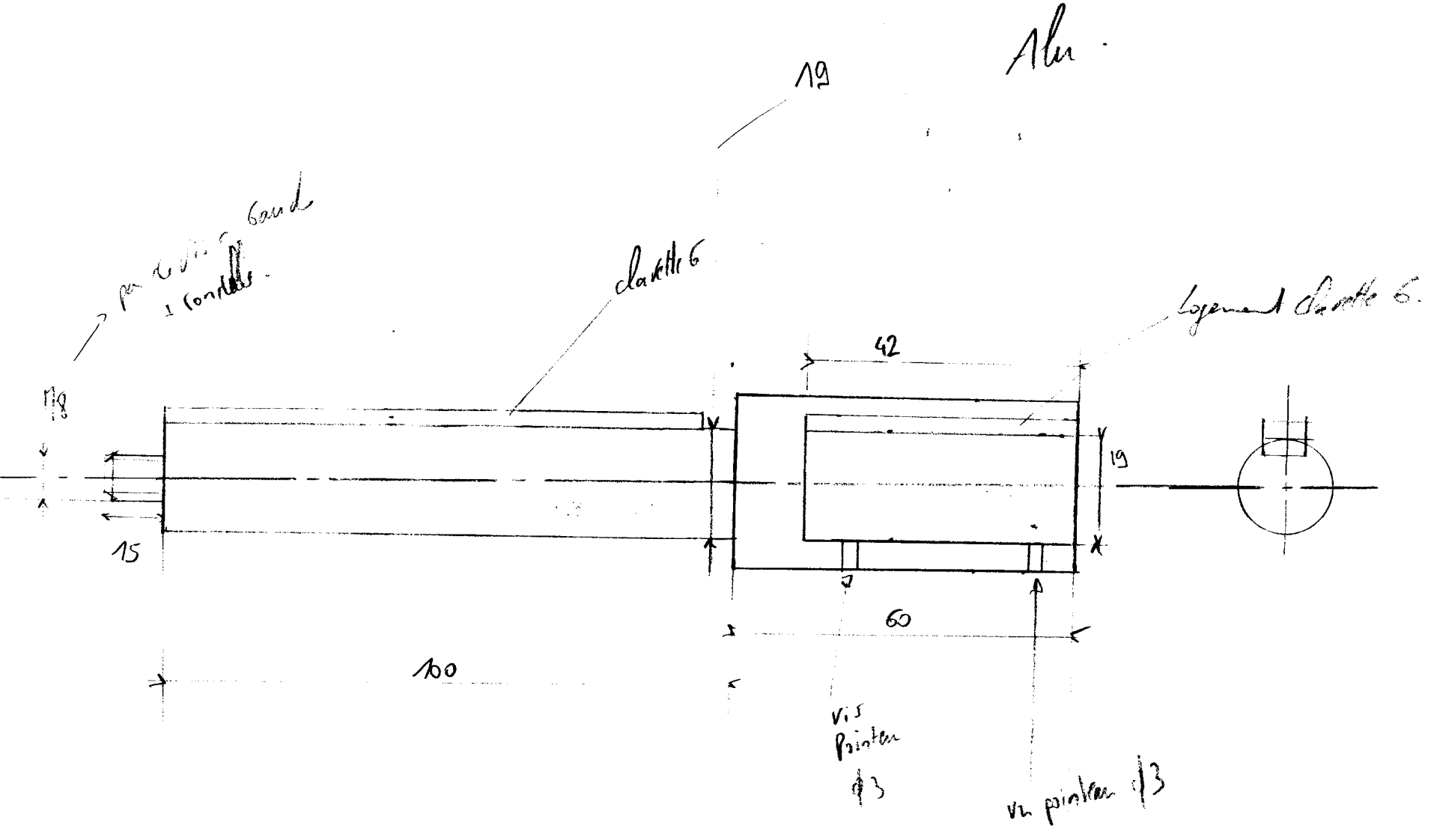
19
par vis 6 pans
1 coulisse
clavette 6
logement clavette 6
42
19
15
60
100
vis pointeau ϕ3
vis pointeau ϕ3