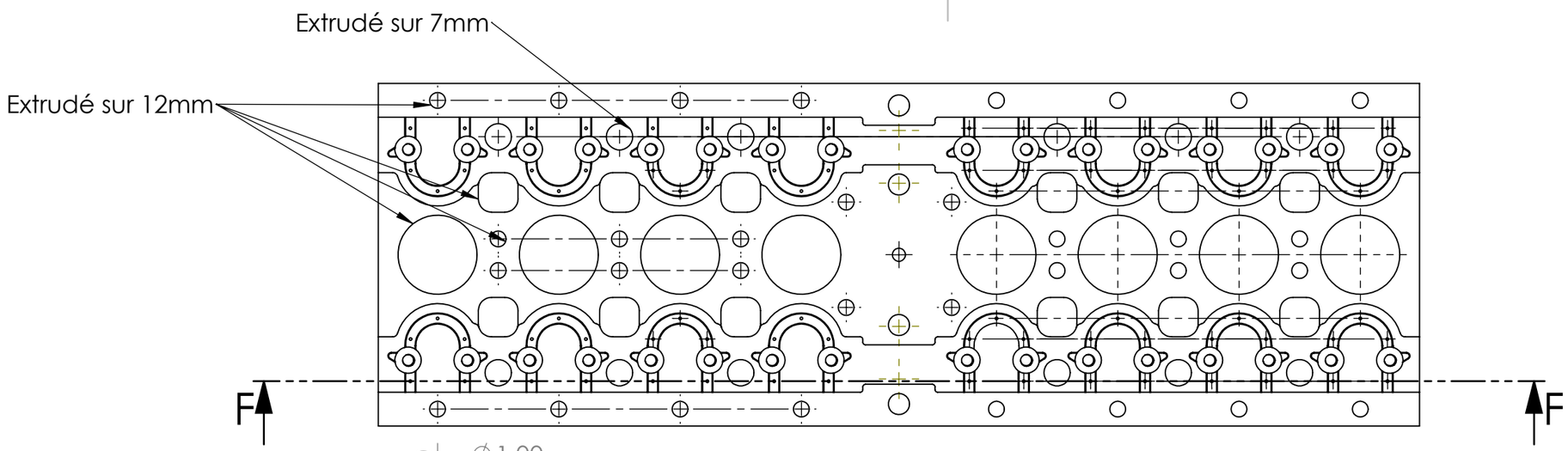

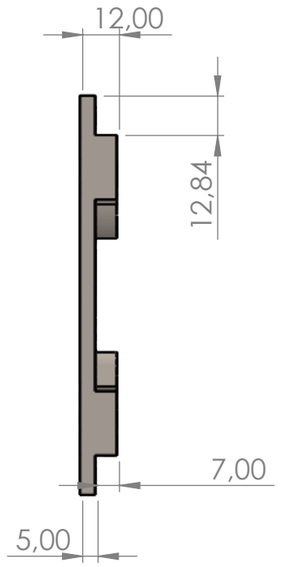

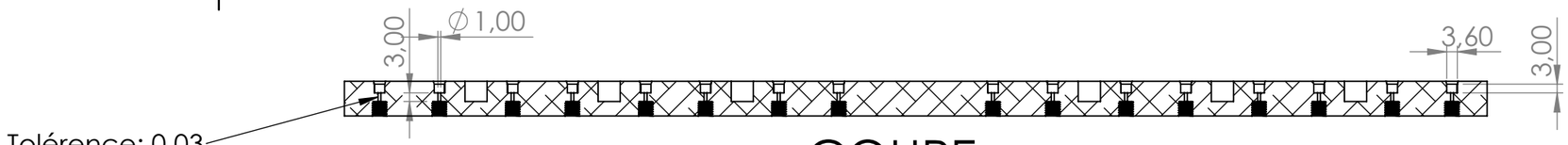

COUPE F-F

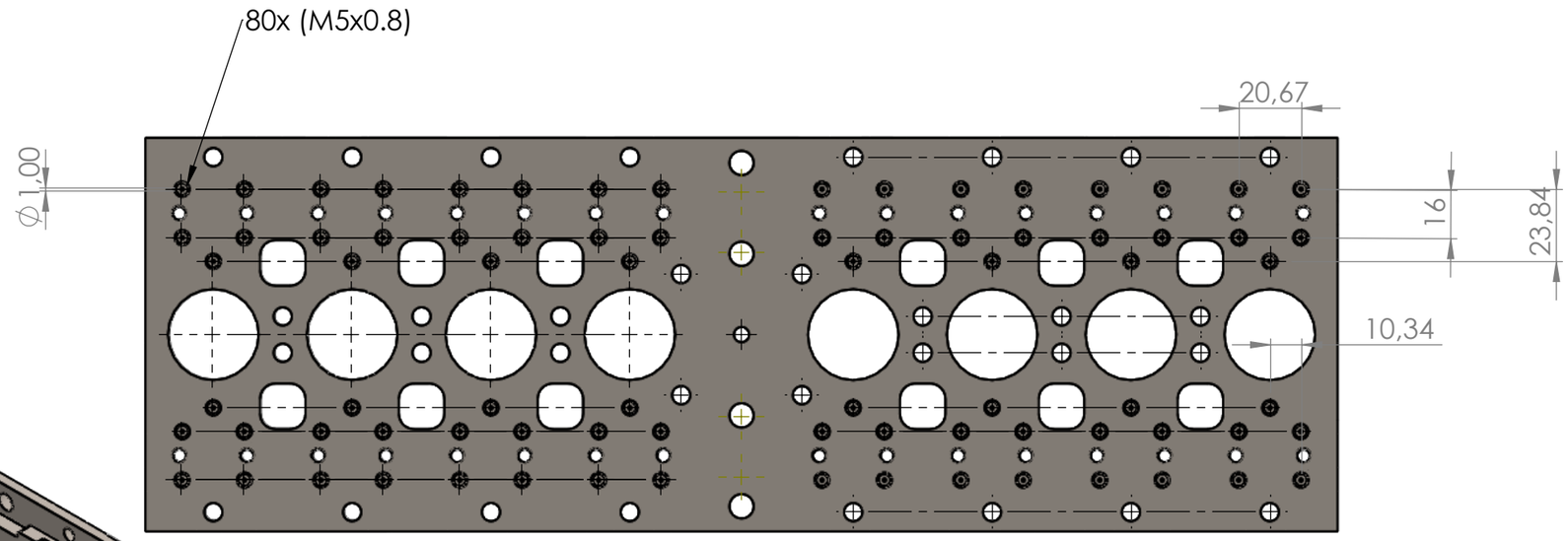

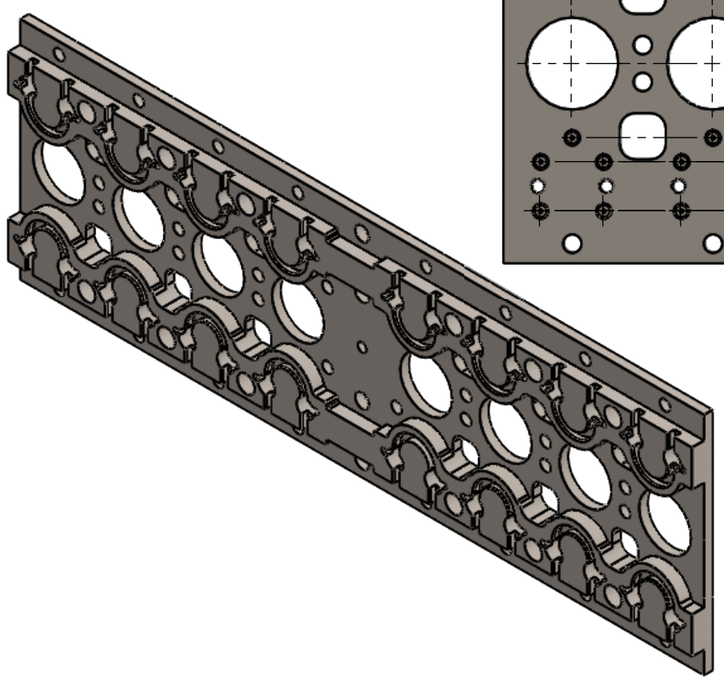

SAUF INDICATION CONTRAIRE: LES COTES SONT EN MILLIMETRES ETAT DE SURFACE: TOLERANCES: 0.3 sauf indication LINEAIRES: ANGULAIRES:	FINITION:			CASSER LES ANGLES VIFS	NE PAS CHANGER L'ECHELLE	REVISION
					TITRE: Main de préhension 1.7	
	NOM	SIGNATURE	DATE		Plastiques ZD 1 Route de Condamine 01430 Saint Martin Du Fresne	
AUTEUR	T.C		08/06/2021			
VERIF.	A.D					
APPR.						
FAB.						
QUAL.				MATERIAU: Aluminium	No. DE PLAN 1.7	A3
				MASSE: 1189.64G	ECHELLE:1:2	FEUILLE 1 SUR 1