MODIFICATION				
IND	DATE	DESCRIPTION	ADDITIF PAR	VALIDE PAR
D	22-01-2016	CREATION	[illegible]	[illegible]
[illegible]	22-01-2016	[illegible]	[illegible]	[illegible]

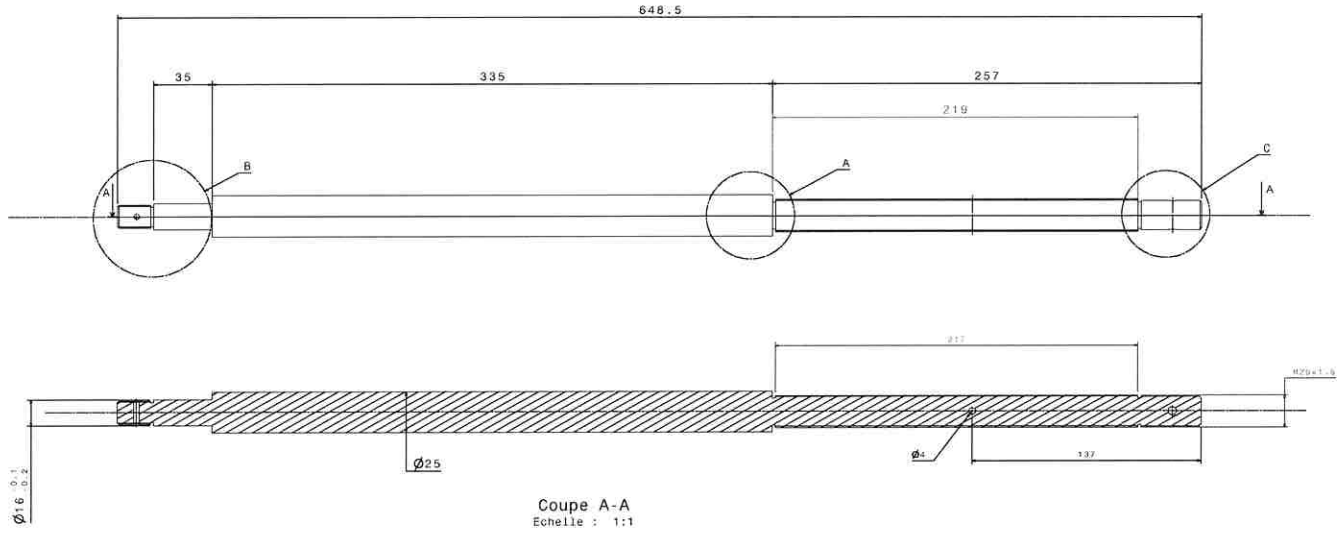

Coupe A-A
Echelle : 1:1

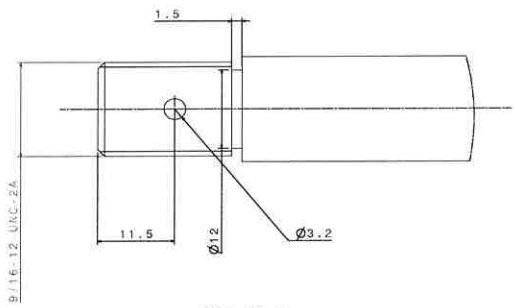

Détail B
Echelle : 4:1

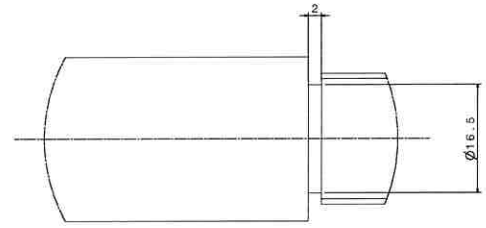

Détail A
Echelle : 4:1

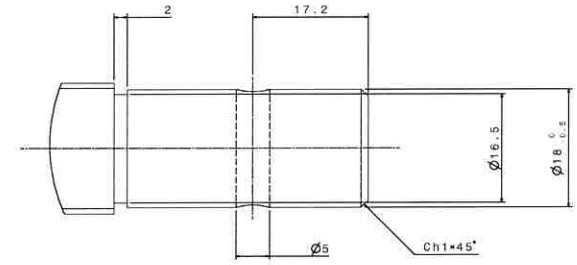

Détail C
Echelle : 4:1

QT1
08.17
30CND8T
+
Zinguage

MATIERE : 30CND8T Re>800 MPa

Note:
- Tous les trous sont débouchants sauf spécifications
- Chanfreiner les aretes vives
- Protection : Zn10b

[redacted]

[redacted]
ACTUAL P/N (P/N ACTUEL)
351-4010_21GSEV01_E

EVOLUTION OF THE DRAWING ACCORDING TO THE TDM # (EVOLUTION DE LA LIASSE SUIVANT LA TDM #)	ACTUAL VERSION (VERSION ACTUELLE)	DATE YR-MO-DA
TDM 351-4010_21GSEV01_E	V01	2016-11-20

DESIGNATION : AXLE

351-4010_21GSEV01_E_DET-202-3

PLANCHE 1/1 [redacted] INDICE V01_E