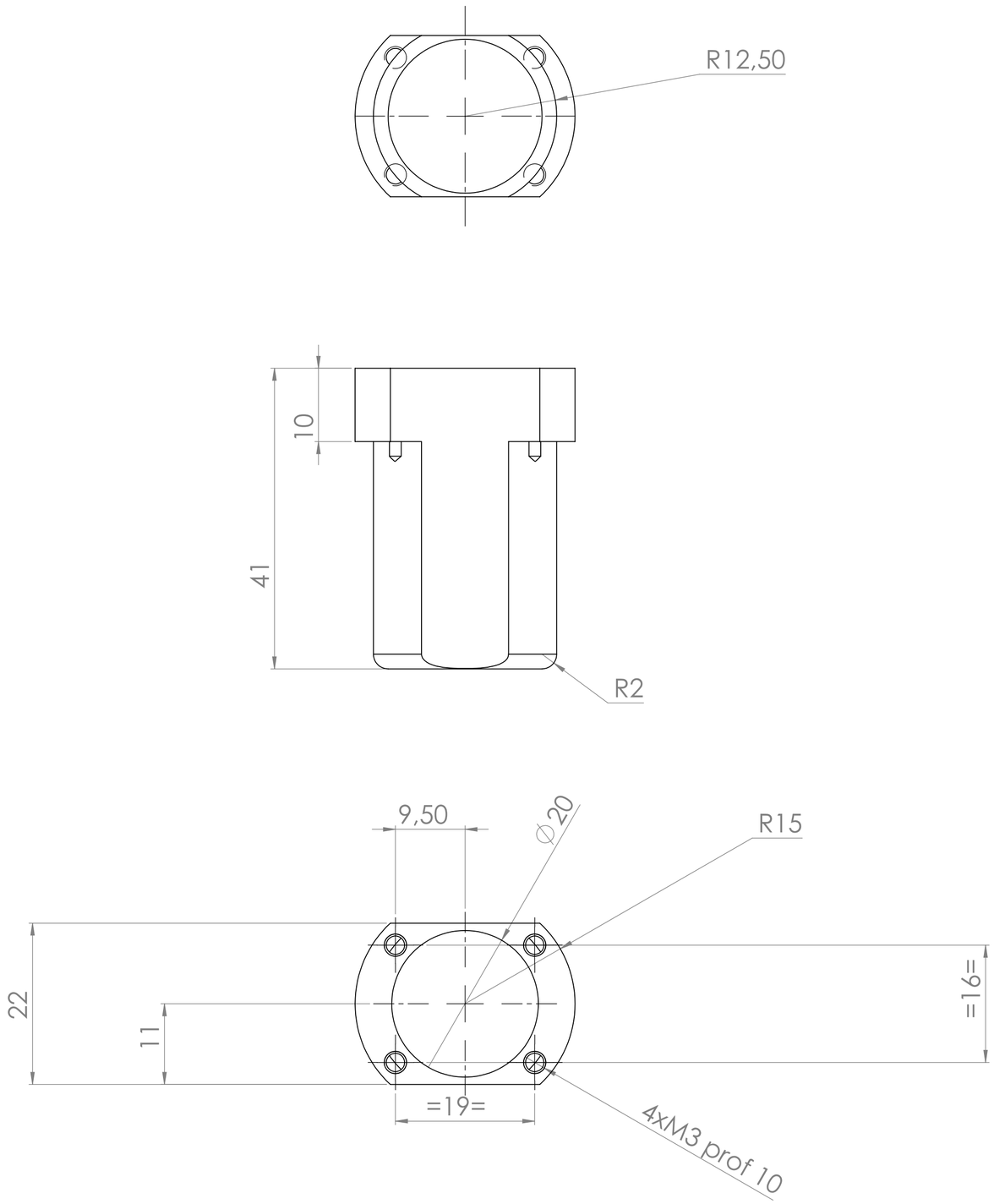

Toutes les dimensions sont en mm					Rev.	Auteur	Modifications	Date
					A	G.Serre	Création	26-07-21
Tolérances Générales								
Longueurs	≤6	>6 à 30	>30 à 120	>120				
	+/- 0,1	+/-0,2	+/-0,3	+/-0,5				
Angle (selon la longueur du petit côté)	≤10	>10 à 50	>50 à 120	>120				
	± 1°	± 30'	± 20'	± 10'				

MATERIAU: Aluminium

FINITION:

MASSE: g

TITRE: CAGE AIMANT

No. DE PLAN: PER3-USI-002A

A2

ECHELLE:2:1

FEUILLE 1 SUR 1