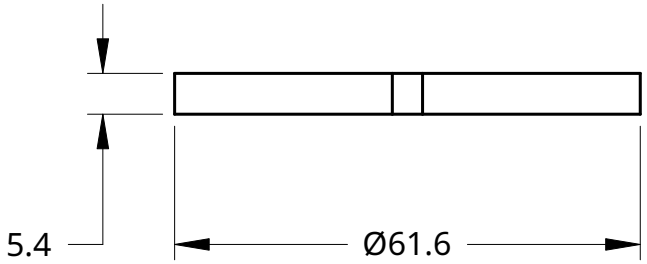

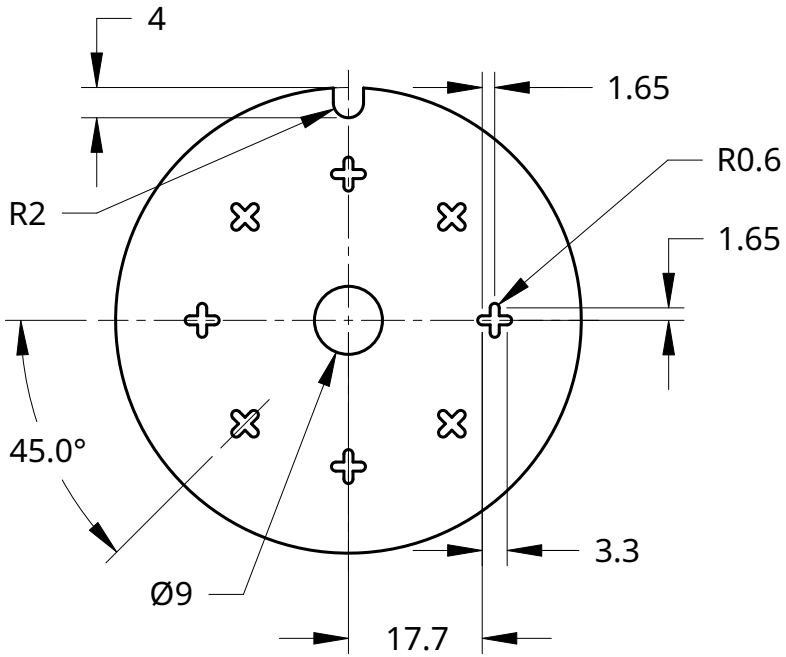

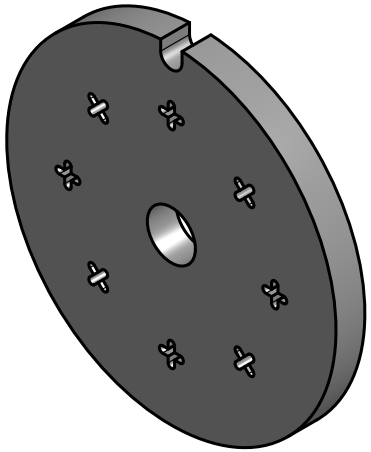

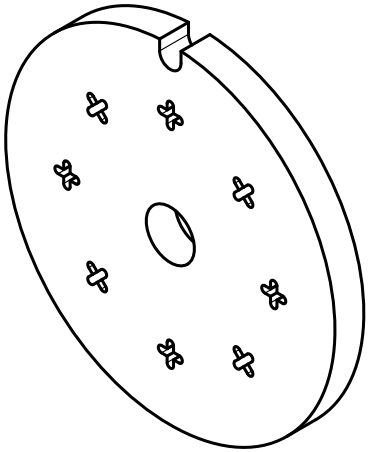

Unité par défaut : mm
Tolérance : ± 0.1 mm
Matière : Inox 304 L alimentaire
Description :
Il s'agit d'un cyclindre pour filer les pâtes, adapté au hachoir Kenwood MG517. Ce cylindre pourra remplacer la grille d'extrusion de la viande hachée afin de pouvoir extruder des pâtes de différentes formes.