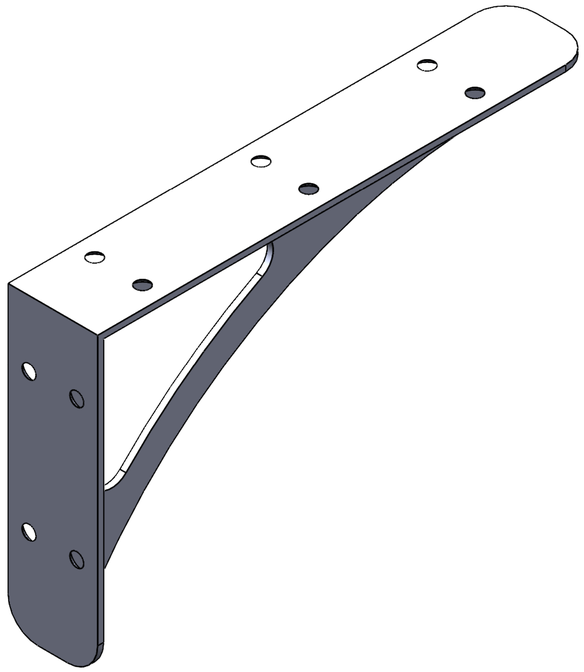

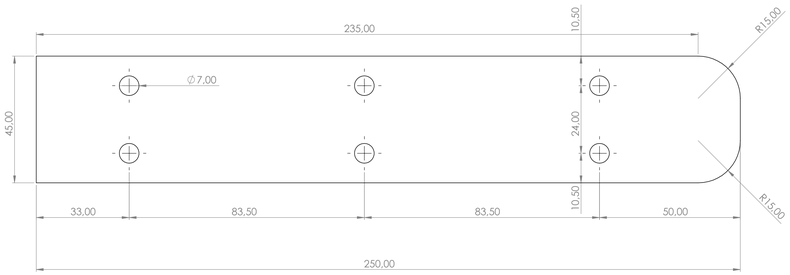

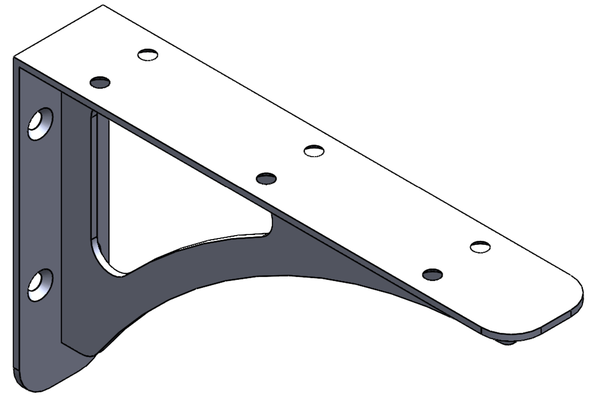

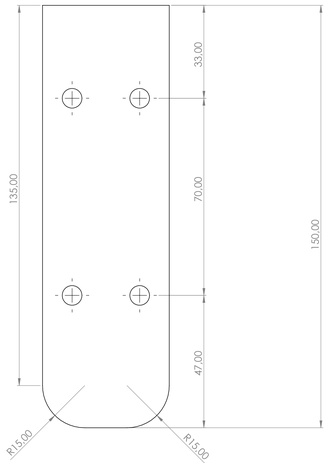

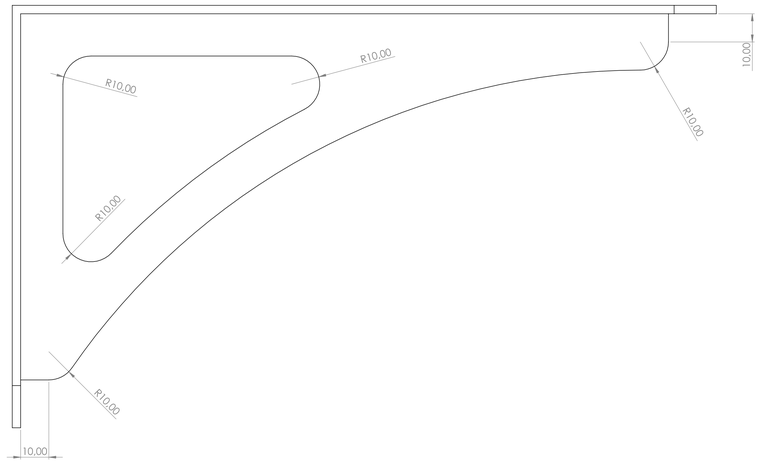

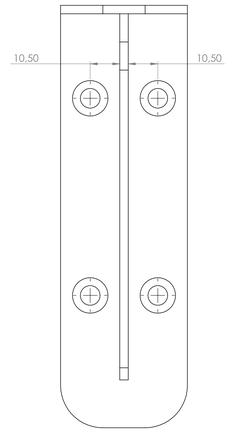

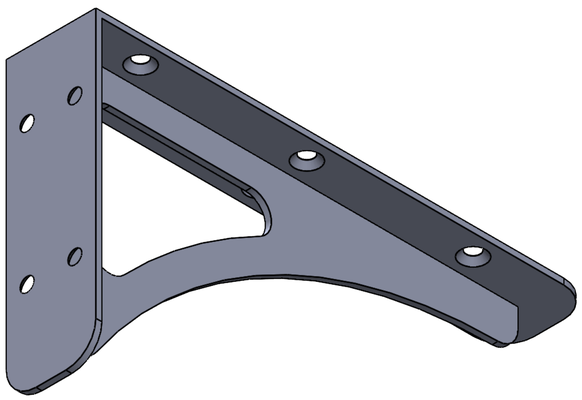

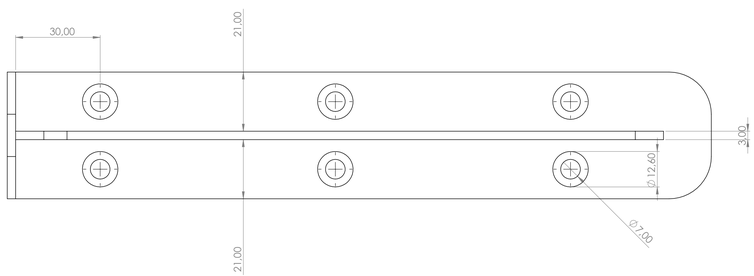

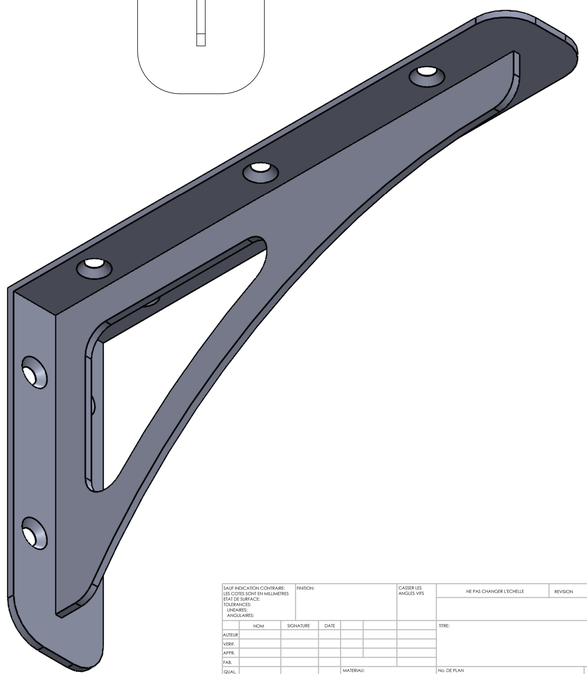

SAUF INDICATION CONTRAIRE: LES COTES SONT EN MILLIMETRES ETAT DE SURFACE: TOLERANCES: LINEAIRES: ANGULAIRES:	FINITION:			CASSER LES ANGLES VIF:	NE PAS CHANGER L'ECHELLE	REVISION:
	NOM	SIGNATURE	DATE		TITRE:	
AUTEUR:						
VERIF.						
APPR.						
FAB.						
QUAL.				MATERIAU:	NO. DE PLAN: Equerre - 40mm	A0
				MASSE:	ECHELLE:1:10	FEUILLE 1 SUR 1