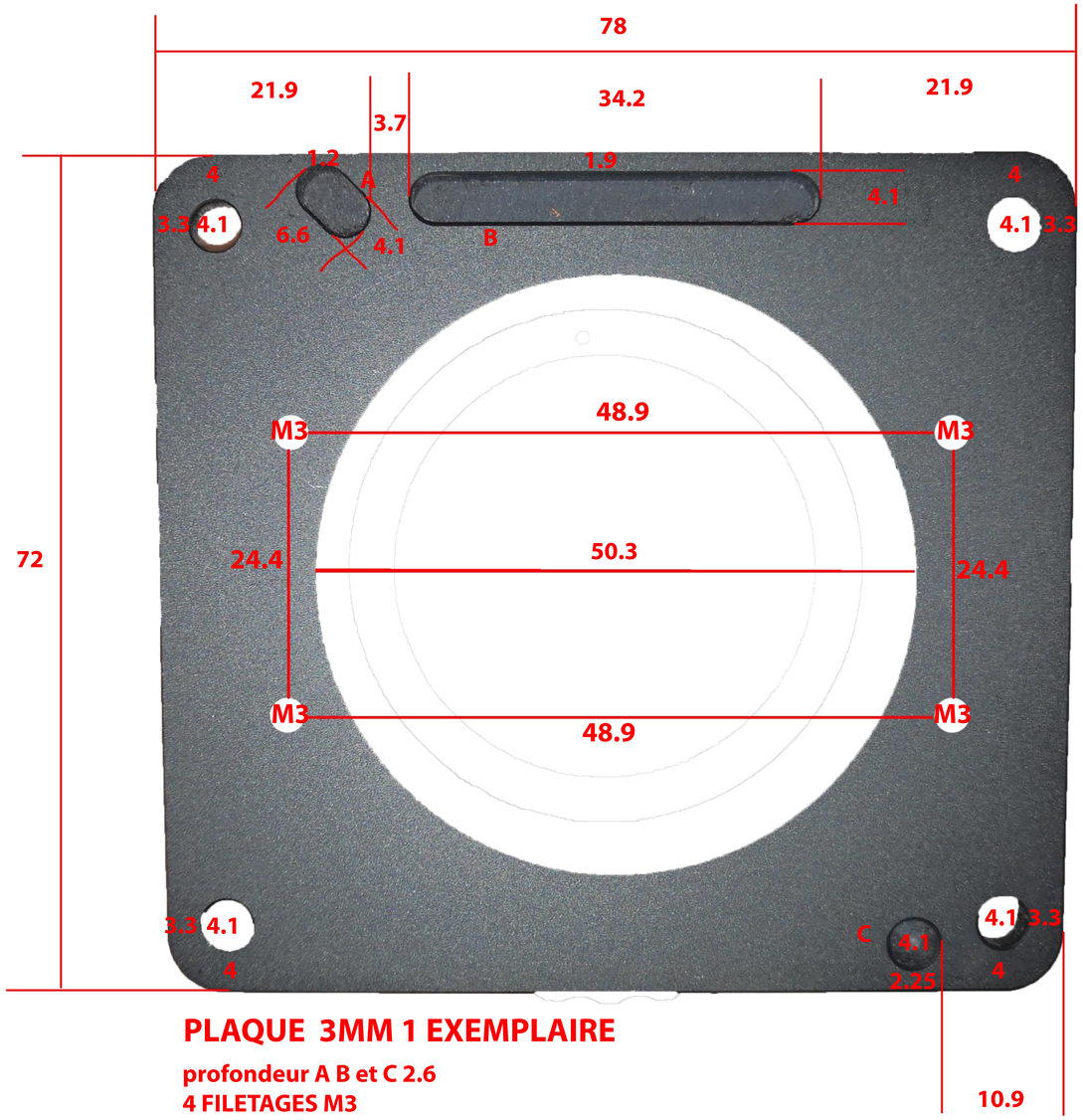

PLAQUE 3MM 1 EXEMPLAIRE

profondeur A B et C 2.6
4 FILETAGES M3
angle A 45 degrés

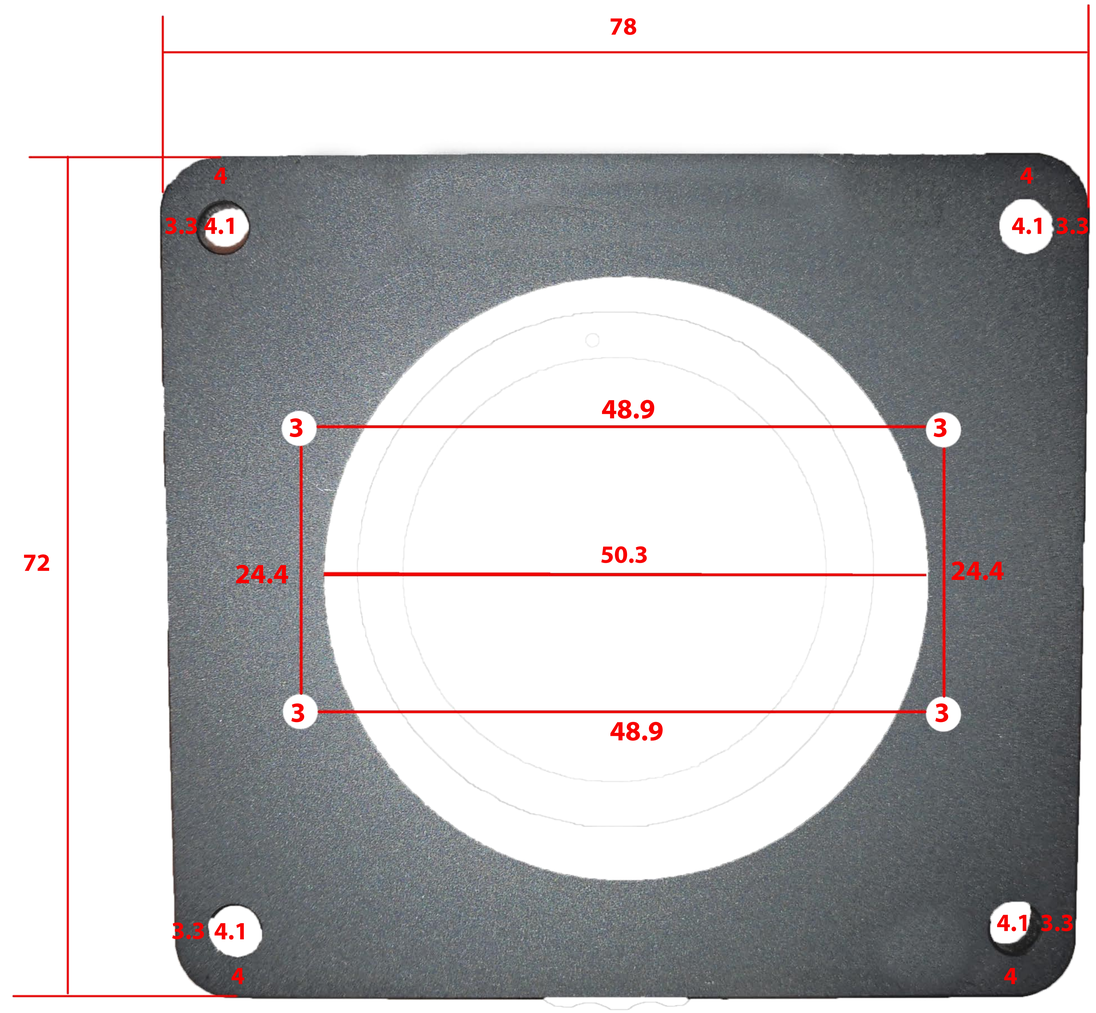

PLAQUE 1MM 3 EXEMPLAIRES
PAS DE FILETAGE SUR CELLE LA

LES DIMENSIONS SONT MESUREES JUSQUAU BORD DES TROUS ET PAS AU CENTRE DES TROUS
LES 4 FILATEGS M3 ET TROUS 3MM SONT CENTRES SUR LA PLAQUE? ILS NE SONT PAS REPRESENTES AU BON ENDROIT SUR LE DESSIN MAIS LES DIMENSIONS SONT OK

MERCI A VOUS!
ianis 06 71 23 99 24
ianis.cima@yhaoo.fr

ianis cima-jessel
2 impasse reynaud
33420 Espiet