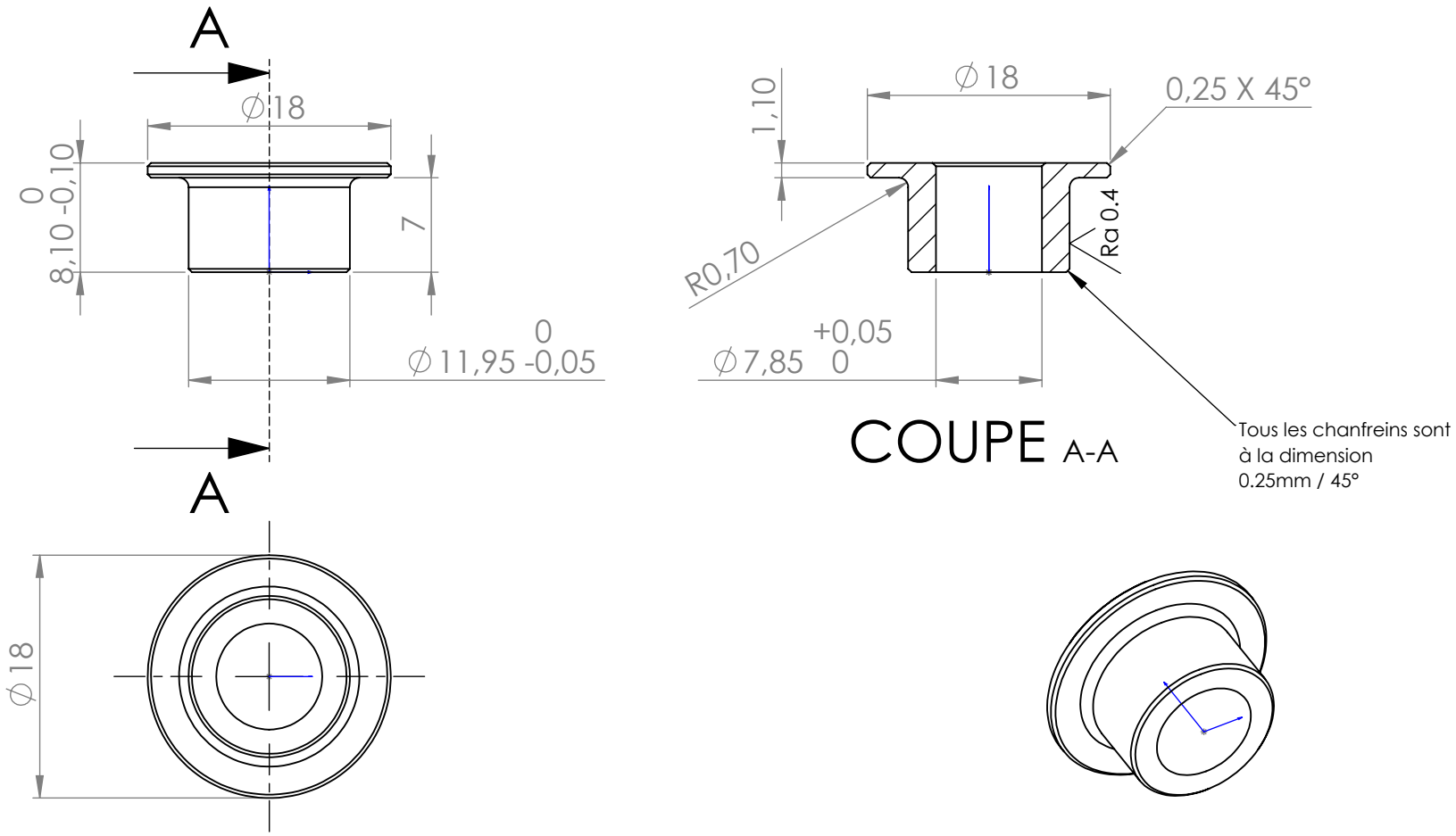

SAUF INDICATION CONTRAIRE: LES COTES SONT EN MILLIMETRES ETAT DE SURFACE: **Ra 3.2** TOLERANCES: LINEAIRES: ANGULAIRES:	FINITION:			CASSER LES ANGLES VIFS	NE PAS CHANGER L'ECHELLE	REVISION
					A réaliser en 2 exemplaires	
	NOM	SIGNATURE	DATE		TITRE:	
AUTEUR	DAVOUST Paul		10/02/21		Entretoise_Pied_Amortisseur	
VERIF.						
APPR.						
FAB.						
QUAL.				MATERIAU:	No. DE PLAN	A4
				7075 (AZ5GU)		
				MASSE:	ECHELLE:2:1	FEUILLE 1 SUR 1