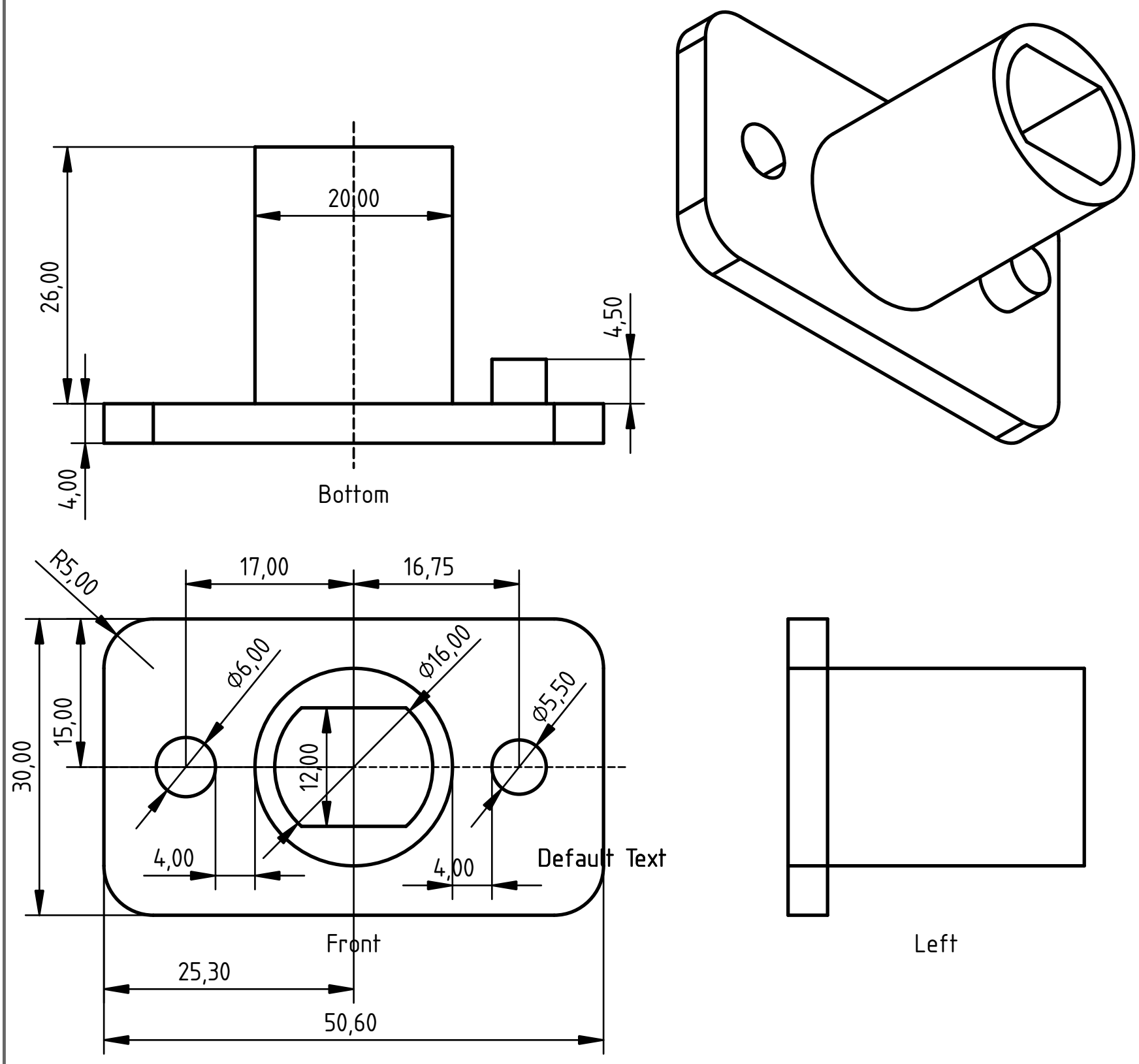

		Duteil Corp. Ile de Houat			
		Support d'axe brouette électrique			
Drawn:	Jean-Michel				
Checked:	Francis	B	v0.1	10 déc. 2021	-
Approved:	André				
Approved:	Monïque	-	-	Feuille 1/1	