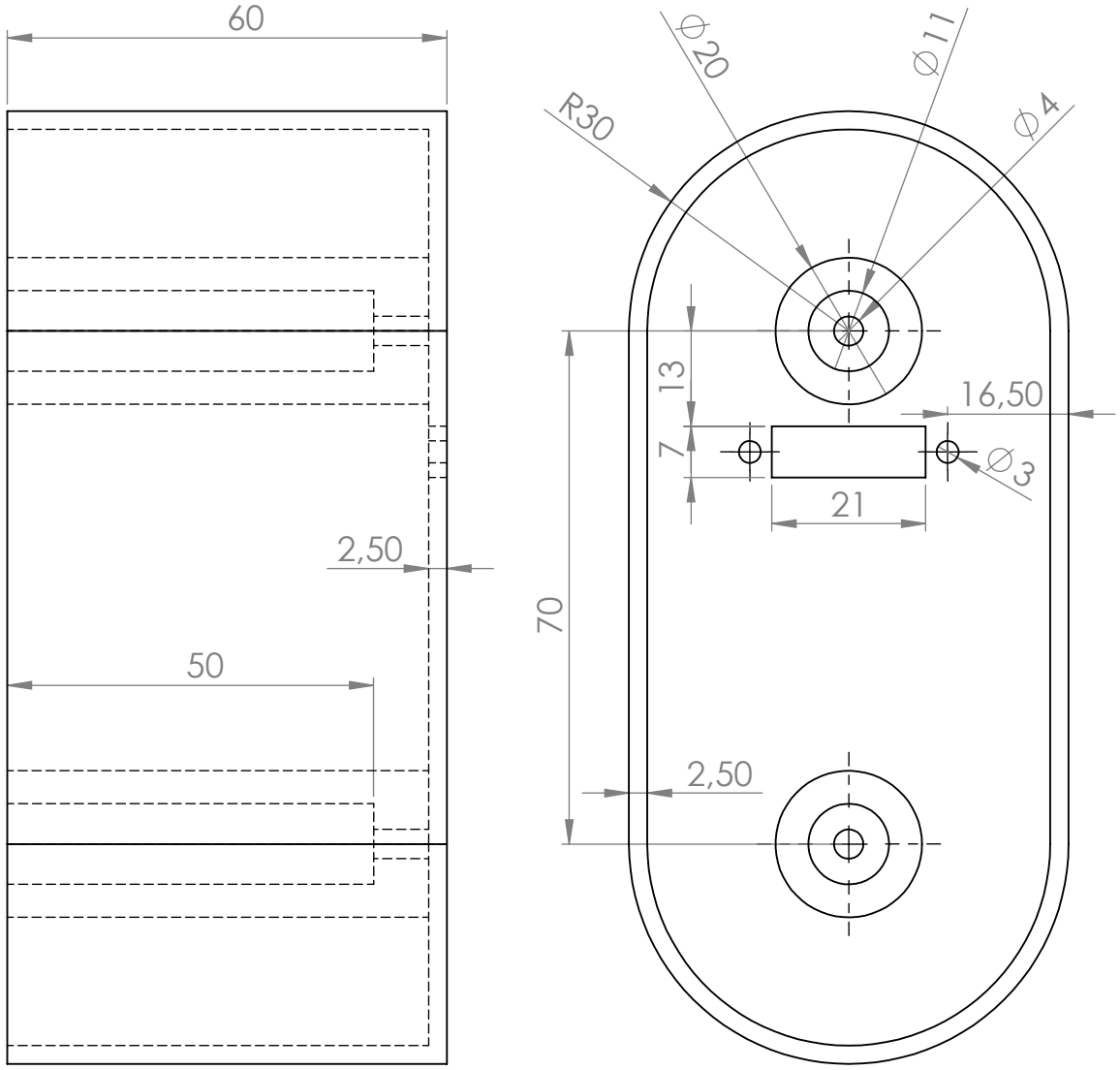

SAUF INDICATION CONTRAIRE: LES COTES SONT EN MILLIMETRES ETAT DE SURFACE: TOLERANCES: LINEAIRES: ANGULAIRES:	FINITION: lissage face	CASSER LES ANGLES VIFS	NE PAS CHANGER L'ECHELLE	REVISION	0

	NOM	SIGNATURE	DATE
AUTEUR	S.GODET		31 dec 21
VERIF.			
APPR.			
FAB.			
QUAL.			

TITRE:

pièce en ABS noir epaisseur 2.5mm

MATERIAU: ABS noir

MASSE:

No. DE PLAN

A4

ECHELLE:1:2

FEUILLE 1 SUR 1