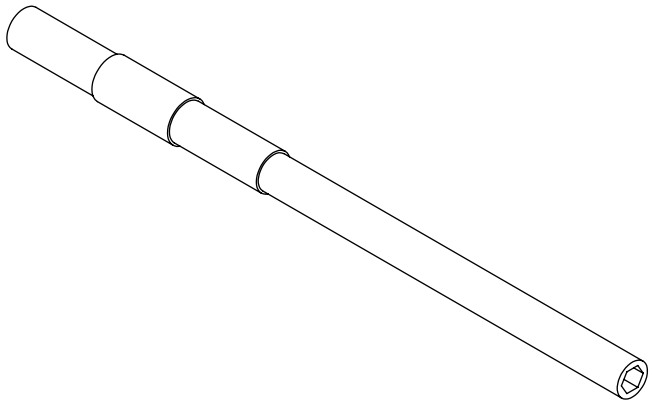

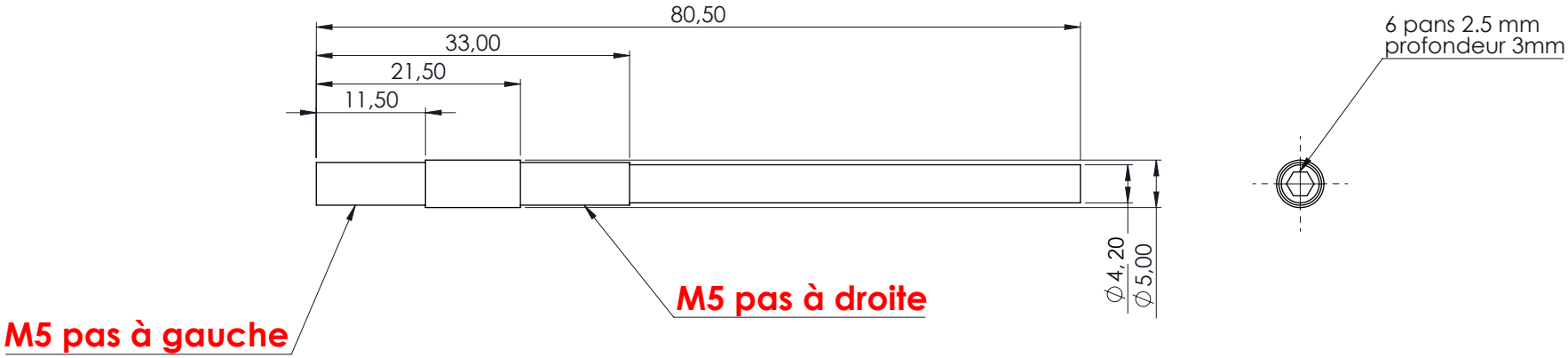

Ebavurage des aretes vives
Acier Xc 100

Rev	Date	Evolution	Crée	Vérifié	Approuvé
01	19/03/2021	Création	TLO		

Matière : Acier Xc 100	Masse : 8.98g	Référence :	Révision :
Traitem^{t} :	Rugosité : Ra 6.4		
Pièce d'aspect : Non	Tolérances : ± 0.1mm		

Plan N° P_PL_12_004_01

Axe platine