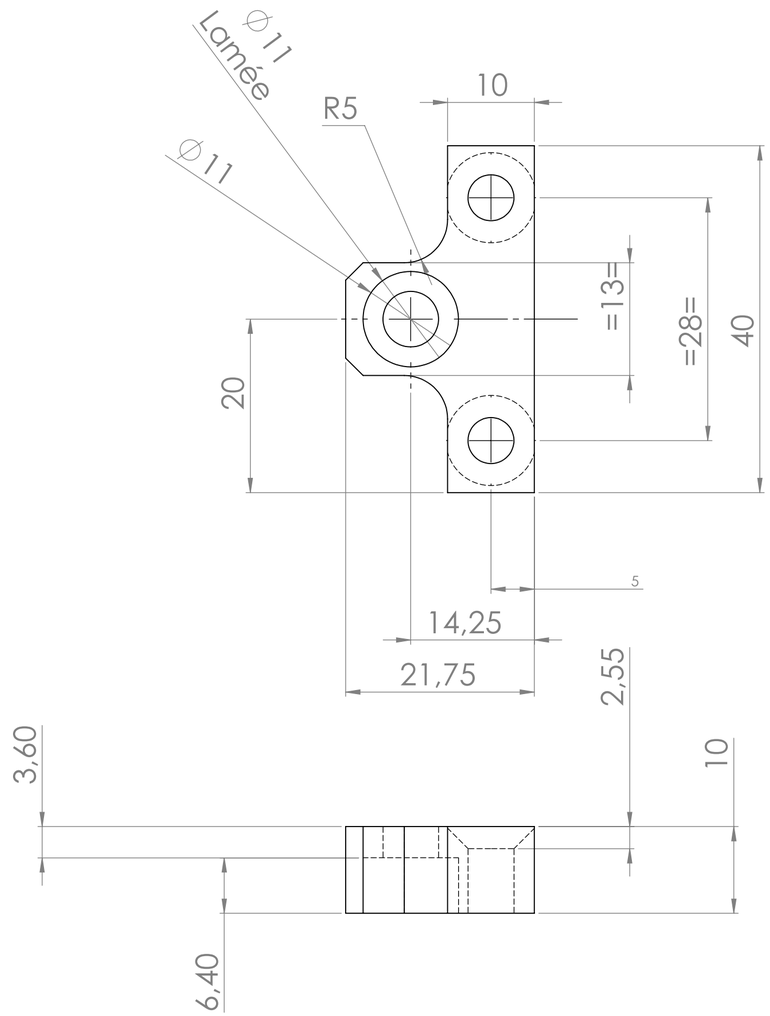

Pour les autres côtes, se référer au fichier .stp

Toutes les dimensions sont en mm					Rev.	Auteur	Modifications	Date		TITRE: ALTI2-USI-011-A	
					A	Serre	Création	21/12/21			
Tolérances Générales											
Longueurs	≤6	>6 à 30	>30 à 120	>120					MATERIAU: Aluminium	No. DE PLAN SUPPORT-POIGNEE	A2
	+/- 0,1	+/-0,2	+/-0,3	+/-0,5					FINITION:		
Angle (selon la longueur du petit côté)	≤10	>10 à 50	>50 à 120	>120							
	± 1°	± 30'	± 20'	± 10'					MASSE:	ECHELLE:2:1	FEUILLE 1 SUR 1