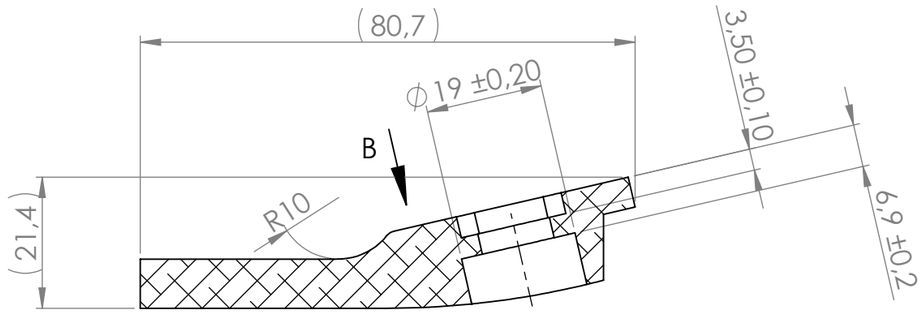

COUPE A-A

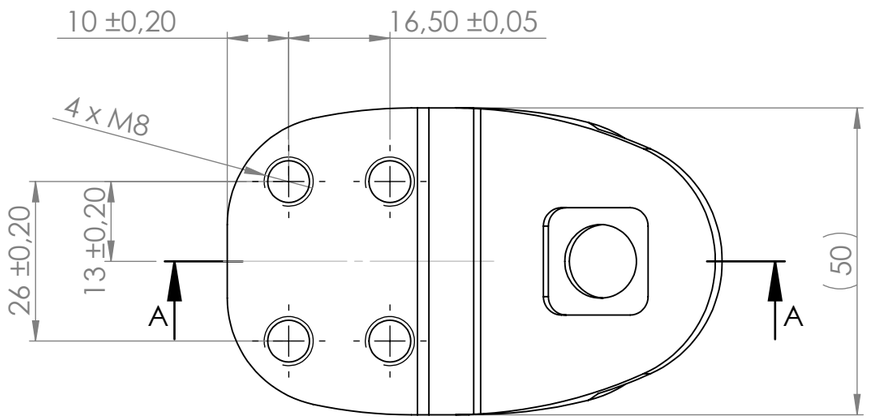

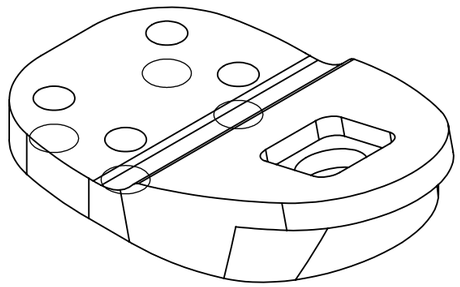

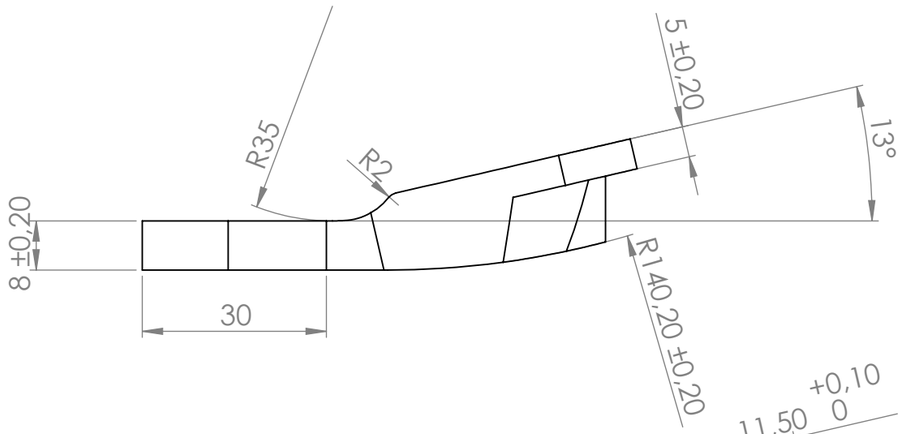

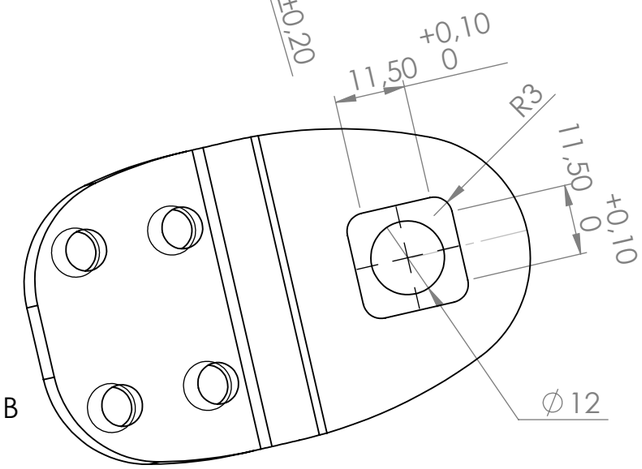

VUE B

SAUF INDICATION CONTRAIRE: LES COTES SONT EN MILLIMETRES ETAT DE SURFACE: TOLERANCES: ISO 2768 F LINEAIRES: ANGULAIRES:	FINITION: Faire propre mais au moins couteux	CASSER LES ANGLES VIFS	NE PAS CHANGER L'ECHELLE / REVISION
	DATE 08/12/2021		DOCUMENT STRICTEMENT CONFIDENTIEL. CE DOCUMENT EST LA PROPRIETE EXCLUSIVE D'EXONEO. TOUTE DIFFUSION EST INTERDITE.
NOM AUTEUR			TITRE: Cheville TINO
VERIF.			
NOM INTERNE	ULC_Cheville		Référence : 03XXXXX
PIECE	alu_Pleine_V6_011_GUI_03122021		
QUAL.	MATERIAU: Aluminium FORTAL (7075)		No. DE PLAN / A3
	MASSE:		ECHELLE:1:1 / FEUILLE 1 SUR 1