TABLE DES REVISIONS

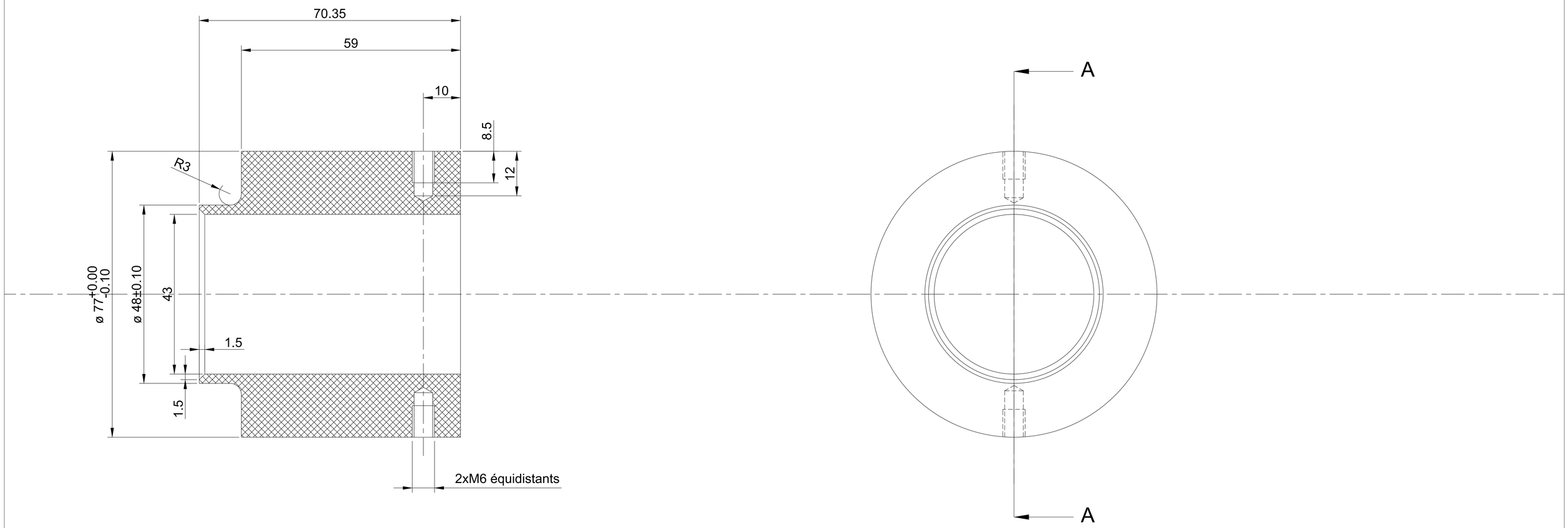

Quantité = 2

	REFERENCE : RT-0109	
	MATIERE : POM C NOIR	TRAITEMENTS : AUCUN
	TOLERANCES GENERALES : ISO 2768fH	DESSINATEUR : CARLAVAN
	DATE : 22/07/2021	FORMAT : A3
	ECHELLE : 1:1	REVISION : -