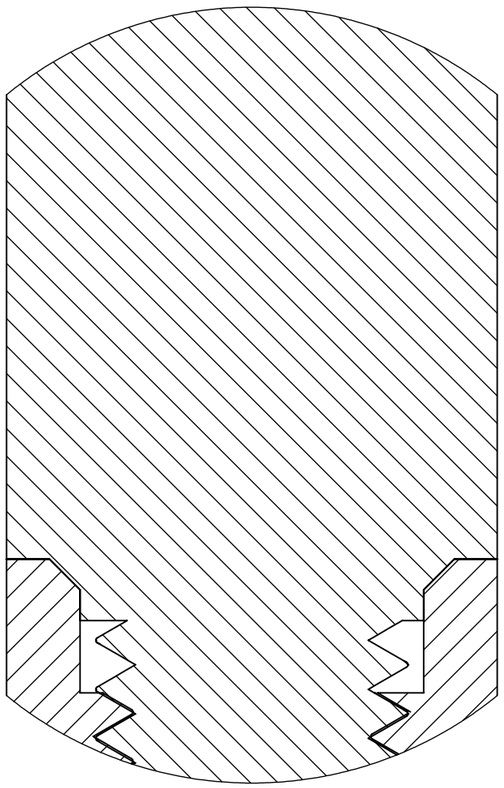

DÉTAIL B
ECHELLE 10 : 1

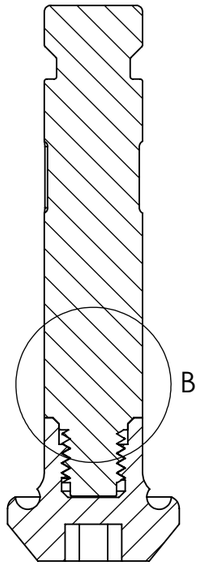

COUPE A-A

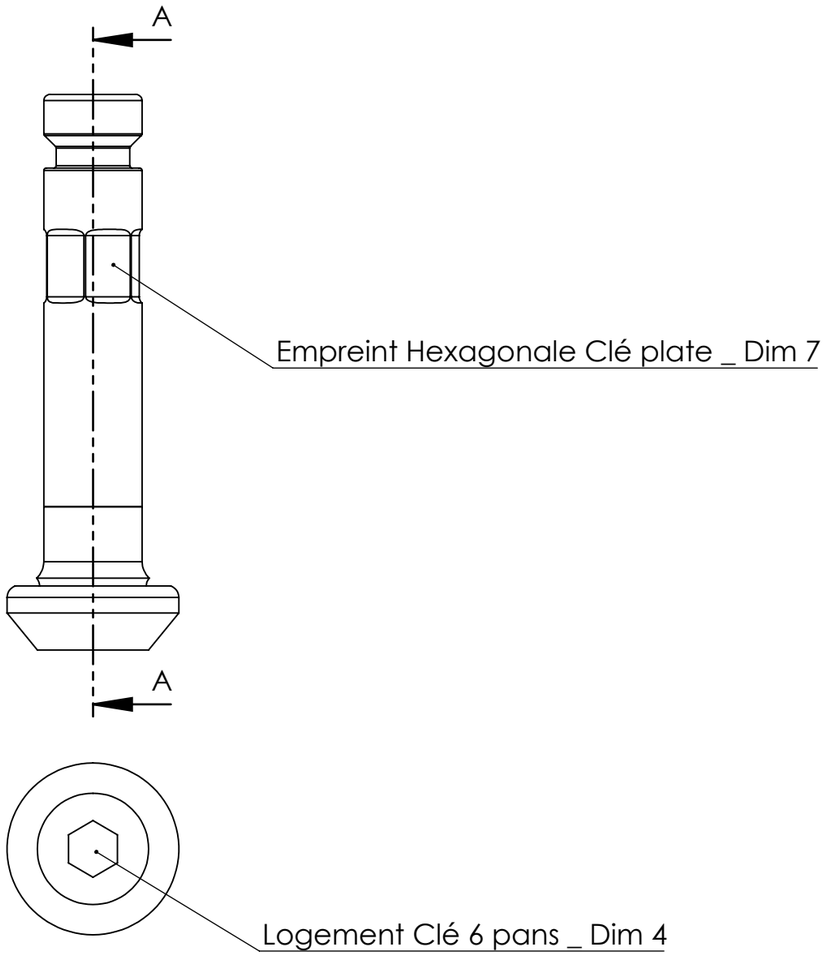

SAUF INDICATION CONTRAIRE: LES COTES SONT EN MILLIMETRES ETAT DE SURFACE: TOLERANCES: LINEAIRES: ANGULAIRES:		FINITION:			CASSER LES ANGLES VIFS	NE PAS CHANGER L'ECHELLE	REVISION
	NOM	SIGNATURE	DATE			TITRE:	
AUTEUR							
VERIF.							
APPR.							
FAB.							
QUAL.				MATERIAU:		No. DE PLAN	A2
						Assemblage_provisoire	
				MASSE:		ECHELLE:2:1	FEUILLE 1 SUR 1