Echelle 1

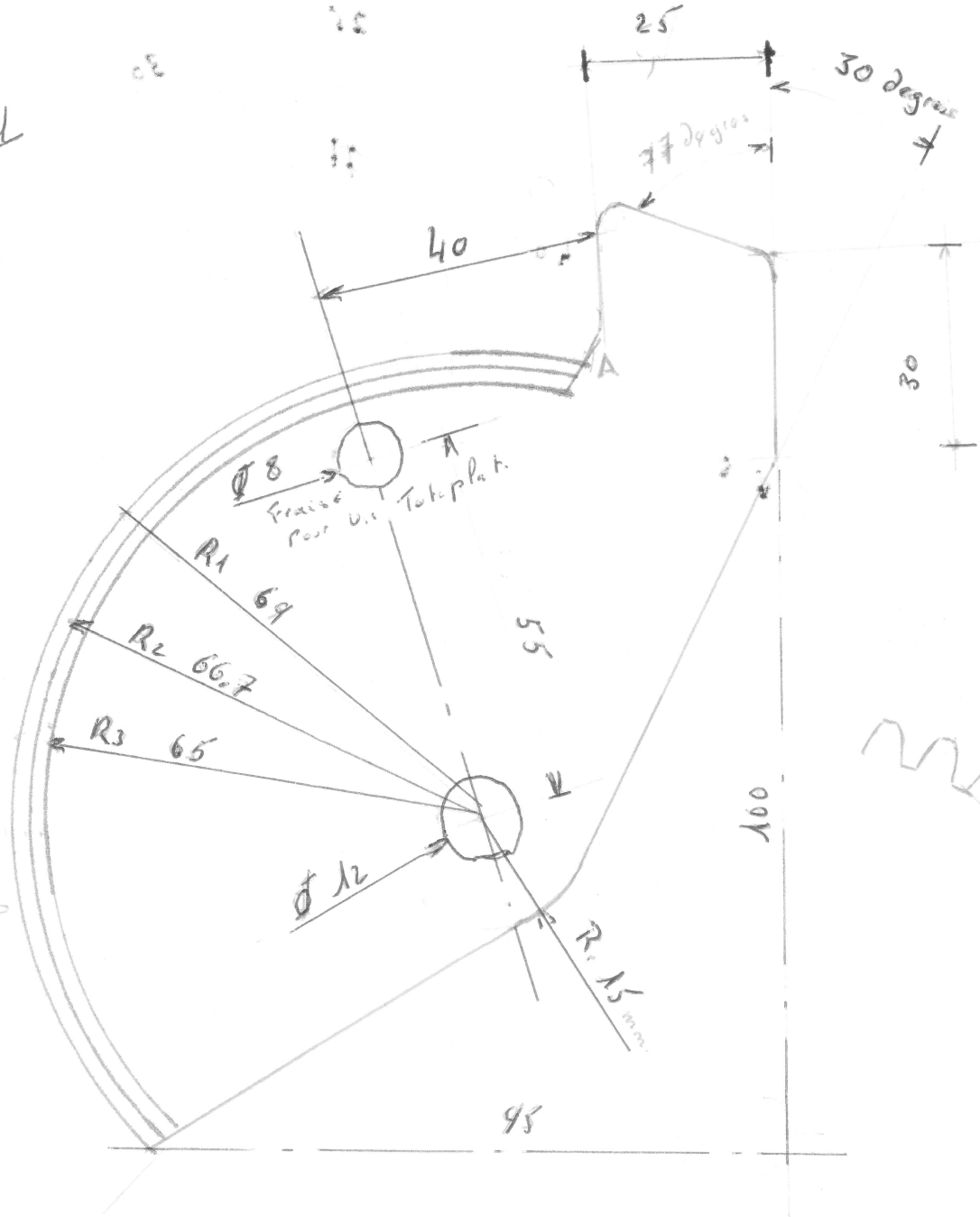

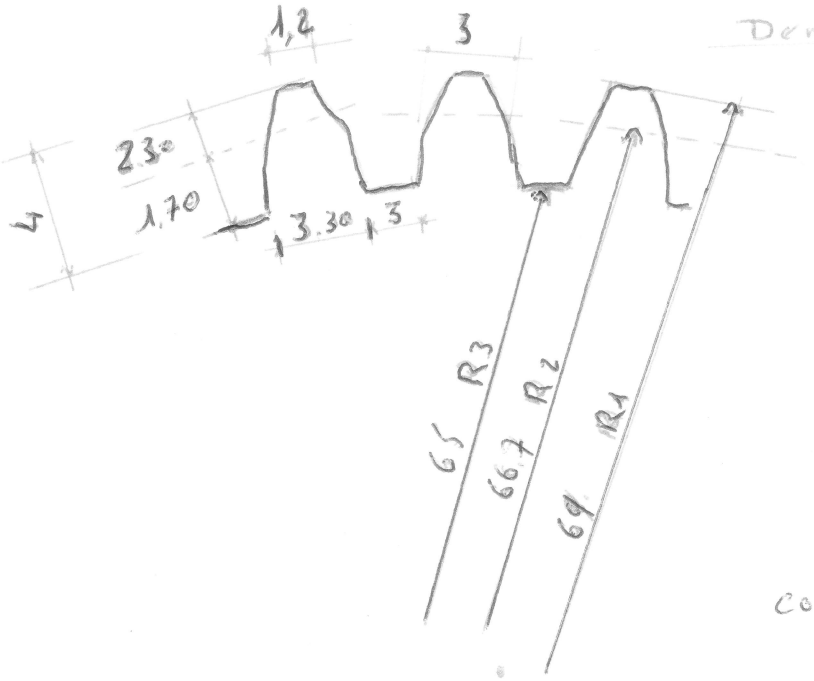

COTES en m.m.