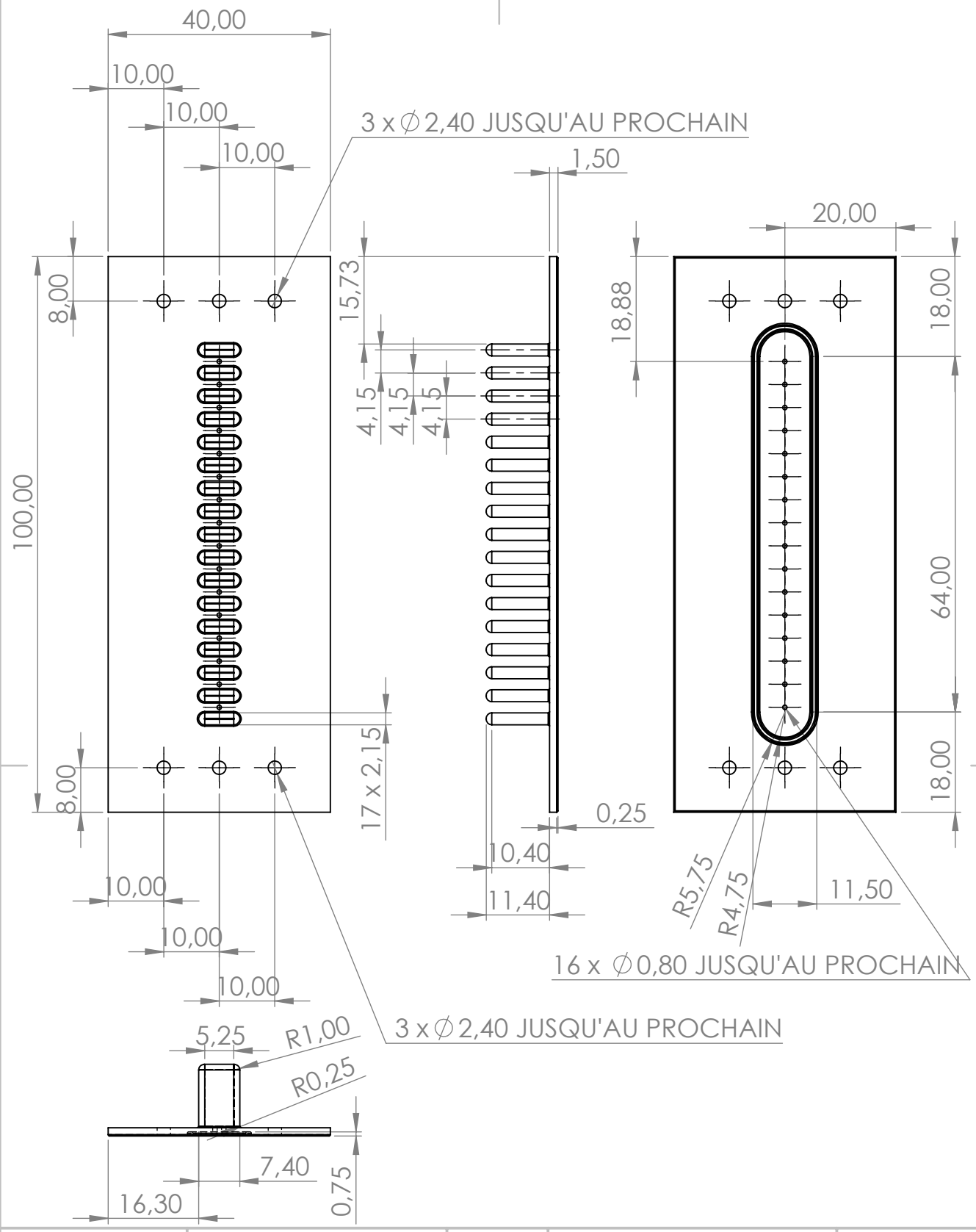


| | | | |
|---|---|---|---|
| SAUF INDICATION CONTRAIRE:<br>LES COTES SONT EN MILLIMETRES<br>ETAT DE SURFACE:<br>TOLERANCES:<br>LINEAIRES: ISO2768-mk<br>ANGULAIRES: | FINITION: | CASSER LES ANGLES VIFS | NE PAS CHANGER L'ECHELLE / REVISION |

| | NOM | SIGNATURE | DATE |
|---|---|---|---|
| AUTEUR | N.LUSSAN | | 16.04.2021 |
| VERIF. | | | |
| APPR. | | | |
| FAB. | | | |
| QUAL. | | | |

TITRE:

MATERIAU: 1060A

No. DE PLAN: MEP_SB_B1R1_D0,8_v4

A4

MASSE:

ECHELLE:1:1

FEUILLE 1 SUR 1